wenglor
the innovative family

Technische Daten

P2KL002
Spiegelreflexschranke

universal



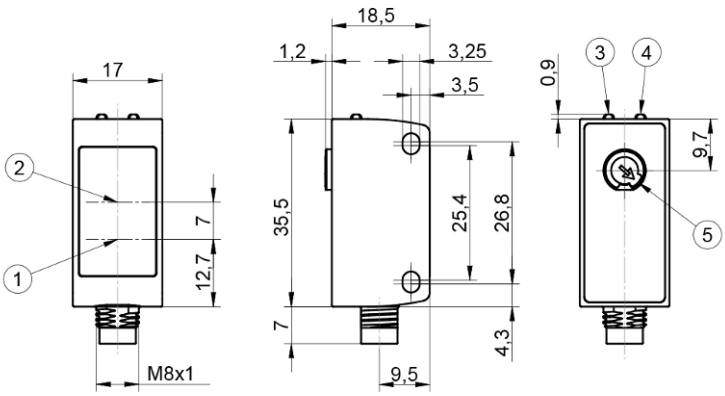

Symbol	Legende
1	Sendediode
2	Empfangsdiode
3	Power LED
4	Schaltzustandsanzeige/Verschmutzungsmeldung
5	Schaltabstandseinsteller

DE

Maßangaben in mm
Technische Änderungen vorbehalten
Version 1
www.wenglor.com

Technische Daten

Optische Daten	
Reichweite	5000 mm
Bezugsreflektor/Reflexfolie	RQ100BA
Kleinstes erkennbares Teil	siehe Tabelle 2
Schalthysterese	< 10 %
Lichtart	LED, rot
Polarisationsfilter	ja
Lebensdauer (Tu = +25 °C)	100000 h
Max. zul. Fremdlicht	10000 Lux
Lichtfleckdurchmesser	siehe Tabelle 1
Optik	Zweilinsenoptik
Optische Achse	Ausgerichtet
Schaltpunkt	Abgeglichen

Elektrische Daten	
Versorgungsspannung	10...30 V DC
Versorgungsspannung mit IO-Link	18...30 V DC
Stromaufnahme (Ub = 24 V)	< 20 mA
Schaltfrequenz	2000 Hz
Schaltfrequenz (Speed-Mode)	3500 Hz
Ansprechzeit	0,25 ms
Ansprechzeit (Speed-Mode)	0,14 ms
Temperaturdrift	< 10 %
Temperaturbereich	-40...60 °C
Spannungsabfall Schaltausgang	< 2 V
Schaltstrom Schaltausgang	100 mA
Reststrom Schaltausgang	< 50 µA
Kurzschlussfest	ja
Verpolungssicher	ja
Überlastsicher	ja
Verriegelbar	ja
Schnittstelle	IO-Link V1.1
Schutzklasse	III

Mechanische Daten	
Einstellart	Potentiometer
Gehäusematerial	Edelstahl, V4A (1.4404/316L)
Schutzart	IP68 IP69K
Anschlusstyp	Steckervariante
Anschlussart	M8 × 1; 4-polig
Optikabdeckung	Kunststoff, PMMA

Sicherheitstechnische Daten	
MTTFd (EN ISO 13849-1)	2756,38 a

Allgemeine Daten	
Lieferumfang	1 × Inbetriebnahmehinweis 1 × Sensor
Zulassungen	Ecolab

Einstellbare Parameter	
Ausgang	Gegentakt NPN PNP
Schaltung	deaktiviert Öffner Öffner+Schließer Schließer
Weitere Parameter	Abfallzeitverzögerung Anzugszeitverzögerung Betriebsmodus Hysterese Schaltpunkt Sendelicht

Alle weiteren Parameter befinden sich in den Produktdokumentationen.

Klassifikationen	
eCl@ss 5.1.4	27-27-09-02 Reflection light barrier
eCl@ss 6.x	27-27-09-02 Reflection light barrier
eCl@ss 7.0	27-27-09-02 Reflection light barrier
eCl@ss 7.1	27-27-09-02 Reflection light barrier
eCl@ss 8.x	27-27-09-02 Reflection light barrier
eCl@ss 10.0.1	27-27-09-02 Reflection light barrier

Technische Grafiken

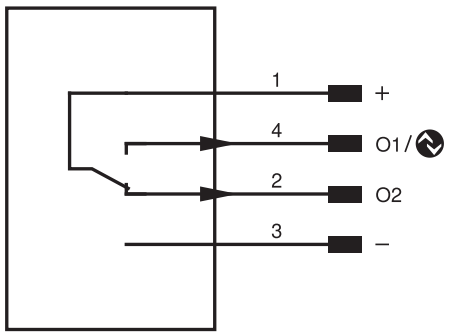

Pin	Pinfunktion	Polarität	Schaltung
1	Versorgungsspannung +		
2	Schaltausgang 2	PNP	Antivalent
3	Versorgungsspannung 0 V		
4	Schaltausgang 1 IO-Link	PNP	Schließer

Tabelle 1			
Arbeitsabstand	0,2 m	2 m	5 m
Lichtfleckdurchmesser	30 mm	180 mm	400 mm

Tabelle 2			
Abstand Sensor/Reflektor	1 m	2,5 m	5 m
Kleinstes erkennbares Teil	10 mm	20 mm	30 mm

Reflektor Daten	
RQ100BA	0,01...5 m
RE18040BA	0,01...4,5 m
RQ84BA	0,01...4,5 m
RR84BA	0,01...4,5 m
RE9538BA	0,01...2 m
RE6151BM	0,01...3,5 m
RR50_A	0,01...3 m
RE6040BA	0,01...3,5 m
RE8222BA	0,01...2,5 m
RR34_M	0,01...1,6 m
RE3220BM	0,01...1,5 m
RE6210BM	0,01...1,5 m
RR25_M	0,01...1,3 m
RR25KP	0,01...0,8 m
RR21_M	0,01...1,1 m
Z90R004	0...1,65 m
Z90R005	0...2,3 m
ZRAE02B01	0,01...2 m
ZRME01B01	0,01...0,9 m
ZRME03B01	0,01...1,6 m
ZRMR02K01	0,01...1 m
ZRMS02_01	0,01...1 m
RF505	0,02...1,9 m
RF508	0,02...1,7 m
RF258	0,02...1,4 m
ZRDF03K01	0,03...3 m
ZRDF10K01	0,03...3,5 m
Z90R012	0,2...1,2 m
Z90R013	0,01...2,85 m
Z90R014	0,02...8,1 m
Z90R015	0,01...1,3 m

Reflektortyp, Montageabstand