Adaptör
G1/4" CIP için

ZH3C014

Mekanik veriler	
Yükseklik	36 mm
Çap	5,5 mm
Basınç dayanımı	100 bar
Materyal	Paslanmaz çelik V4A, (1.4404 / 316L)
Boru uzunluğu (L)	75 mm
Bağlantı türü	3 × 1/4"
Paketleme birimi	1 adet
Sabitleme numarası	919

- **Contalı**
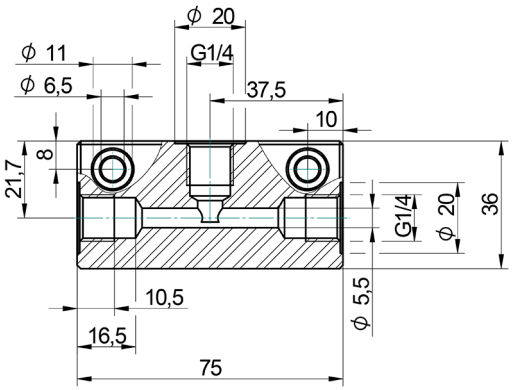
Bu adaptör bloğu küçük akışların ölçümü için tasarlanmıştır. Akış sensörü beraberinde verilen conta ile monte edilmelidir.