荧光传感器

A2P16QAT80

订货号



- **示教屏、动态示教、按键电位计**
- **识别荧光标记**
- **通过RS-232接口的强度数字式输出**

冷光反射传感器利用接收滤波器识别波长 570 至 750 纳米的所有发光商标。借助另外一只接收滤波器可抑制具有特殊干扰的增白剂。传感器具有一个很小的光斑，与寿命极长的紫外线LED一起工作。

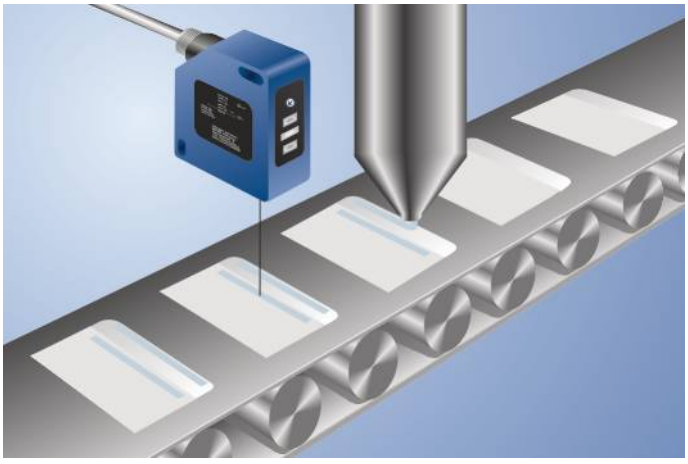

技术数据

光学数据	
工作范围	16...20 mm
工作间距	18 mm
接收范围	570...750 nm
切换迟滞	< 1 %
光线类型	紫外线
波长	375 nm
使用寿命(Tu = +25 °C)	100000 h
风险组(EN 62471)	2
最大允许的外部光线	10000 Lux
光斑直径	3 mm
电气数据	
供电电压	10...30 V DC
电流消耗(Ub = 24 V)	< 50 mA
切换频率	2500 Hz
响应时间	200 µs
吸合/脱扣时间延迟	0...100 ms
温度偏差	< 1 %
温度范围	-25...60 °C
转换输出端数量	2
切换输出端压降	1,5 V
切换输出端切换电流	200 mA
抗短路	是
反极性保护	是
可锁定	是
示教模式	ZT, DT, TP
接口	RS-232
传输率	38400 Bd
数字输入端数量	2
防护类别	III
机械数据	
调整方式	示教屏
外壳材料	塑料
防护等级	IP67
接口类型	M12 × 1；8针
可编程的PNP/NPN/推挽式	●
可切换的常闭/常开触点	●
RS-232接口	●
接线图编号	736
操作面板编号	P6
适当的连接技术编号	80
适当的紧固技术编号	380

补充的产品

接口电缆S232W3
现场总线网关ZAGxxxN01，EPGG001
软件 wTeach2 DNNF005

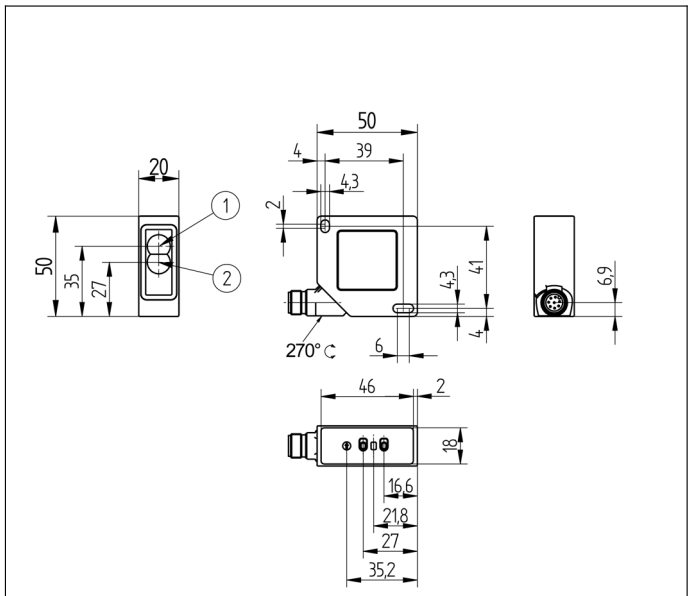

1 = 发送二极管
2 = 接收二极管
螺钉 M4 = 0,5 Nm
尺寸数据，单位mm (1 mm = 0.03937 Inch)

操作面板

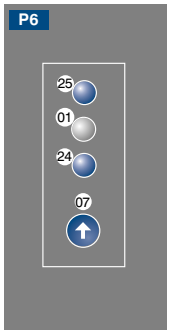

01 = 切换状态指示器
07 = 旋转开关
24 = 加号键
25 = 减号键

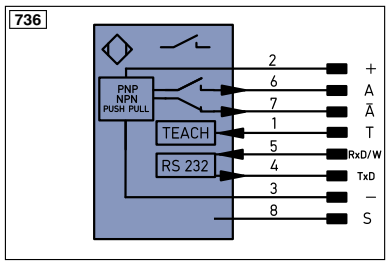

符号注解

+	电源电压 +
–	电源电压 0 V
~	电源电压（交流电压）
A	切换输出端常开触点 (NO)
Ā	切换输出端常闭触点 (NC)
V	污染/故障输出端 (NO)
V̄	污染/故障输出端 (NC)
E	模拟或数字输入端
T	示教输入端
Z	时间延迟（启用）
S	屏蔽
RxD	接收线接口
TxD	发送线接口
RDY	准备就绪
GND	接地
CL	节拍
E/A	输入端/输出端可以设定
	IO-Link
PoE	以太网电源
IN	安全输入端
OSSD	安全输出端
Signal	信号输出端
BI_D+/-	以太网千兆双向。数据线 (A-D)
EN0 RS422	编码器 0 脉冲 0/0 (TTL) plus 0/0 (TTL)
PT	印刷板测量电阻
nc	未连接
U	测试输入端
Ū	测试输入端 反向
W	触发输入端
O	模拟输出端
O–	参考接地/模拟输出端
BZ	整组输出
AMV	电磁阀/电机输出端
a	阀控制器输出端 +
b	阀控制器输出端 0 V
SY	同步
E+	接收线
S+	发送线
⏚	接地
SnR	操作距离缩小
Rx+/–	以太网接收线
Tx+/–	以太网发送线
Bus	总线接口 A(+)/B(–)
La	可关断的发送光
Mag	电磁控制
RES	操作输入端
EDM	接触监控
ENA RS422	编码器 A/A (TTL)
ENB RS422	编码器 B/B (TTL)
ENA	编码器 A
ENB	编码器 B
AMIN	数字输出端 MIN
AMAX	数字输出端 MAX
AOK	数字输出端 OK
SY In	同步 In
SY OUT	同步 OUT
OLT	光强度输出端
M	维护

芯线按 DIN IEC 757

BK	黑色
BN	棕色
RD	红色
OG	橘黄色
YE	黄色
GN	绿色
BU	蓝色
VT	紫色
GY	灰色
WH	白色
PK	粉红色
GNYE	黄绿色

最佳工作间距

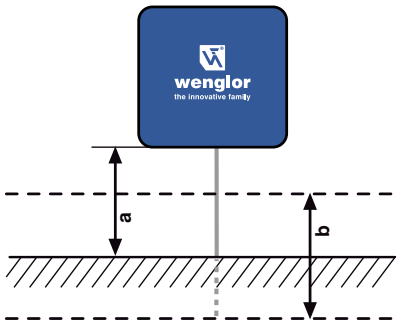

a = 工作间距
b = 工作范围

保留技术更改的权利