Sensor de luminiscencia

A2P16QAT80

Referencia



- **Lectura de salida digital de valores de intensidad a través de la interfaz RS-232**
- **Reconocimiento de marcas luminiscentes**
- **Teach-in, Teach-in dinámico, ajuste mediante potenciómetro**

El sensor réflex de luminiscencia reconoce con un filtro de recepción todas las marcas luminiscentes que emiten luz en un rango de longitud de onda de 570-750 nm. Con otro filtro de recepción se pueden suprimir los blanqueadores especialmente molestos. Los sensores tienen un pequeño punto de luz, y utilizan un LED Ultravioleta con una alta vida útil.

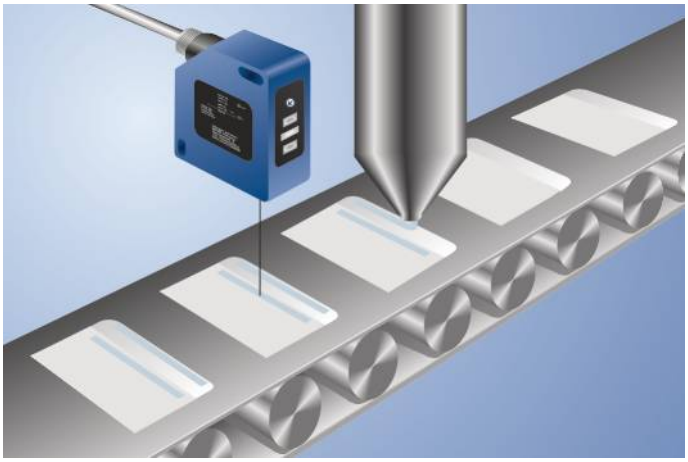

Datos técnicos

Datos ópticos	
Rango de trabajo	16...20 mm
Distancia de trabajo	18 mm
Rango de recepción	570...750 nm
Histéresis de conmutación	< 1 %
Fuente de luz	Luz ultravioleta
Longitud de onda	375 nm
Vida útil (Tu = +25 °C)	100000 h
Grupo de riesgo (EN 62471)	2
Lux externa máx. admisible	10000 Lux
Diámetro de luz	3 mm
Datos eléctricos	
Tensión de alimentación	10...30 V DC
Consumo de corriente (Ub = 24 V)	< 50 mA
Frecuencia de conmutación	2500 Hz
Tiempo de reacción	200 µs
Retardo del tiempo de conexión/desconexión	0...100 ms
Temperatura de desvío	< 1 %
Rango de temperatura	-25...60 °C
Número de salidas de conmutación	2
Caída de tensión salida de conmutación	1,5 V
Corriente de conmutación salida de conmutación	200 mA
Protección cortocircuitos	sí
Protección cambio polaridad	sí
Bloqueable	sí
Modo Teach-In	ZT, DT, TP
Interfaz	RS-232
Velocidad de transferencia	38400 Bd
Número de entrada digital	2
Categoría de protección	III
Datos mecánicos	
Tipo de ajustes	Teach-in
Carcasa	Plástico
Clase de protección	IP67
Conexión	M12 × 1; 8-pines
Configurable PNP/NPN/Push-Pull	●
NO/NC conmutable	●
RS-232 interface	●
Nº Esquema de conexión	736
Nº Panel de control	P6
Nº Conector adecuado	80
Nº Montaje adecuado	380

Productos Adicionales

Cable interface S232W3
Pasarela de bus de campo ZAGxxxN01, EPGG001
Software wTeach2 DNNF005

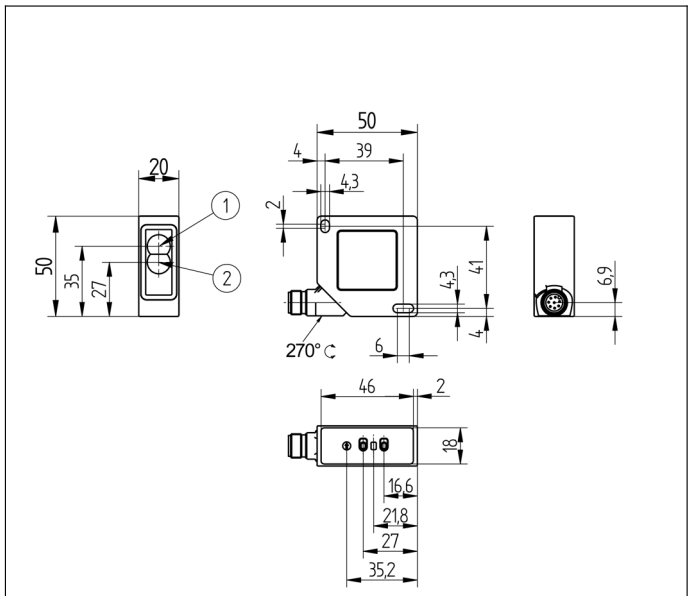

1 = Diodo emisor
2 = Diodo receptor
Tornillo M4 = 0,5 Nm
Todas las dimensiones en mm (1mm =0.03937 Inch)

Panel

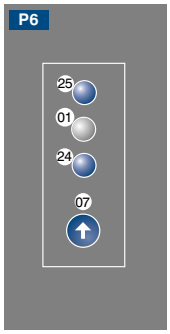

01 = Display de estado de conmutación
07 = Interruptor selector
24 = Botón más
25 = Botón menos

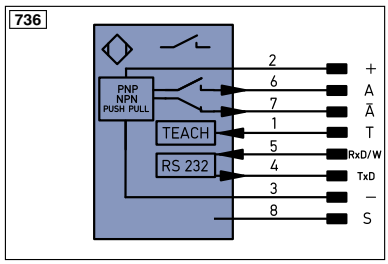

Aclaración de símbolos

+	Tensión de alimentación +
–	Tensión de alimentación 0 V
~	Tensión de alimentación (tensión alterna)
A	Salida de conmutación contacto de trabajo (NO)
Ā	Salida de conmutación contacto de reposo (NC)
V	Salida contaminación/error (NO)
V̄	Salida contaminación/error (NC)
E	Entrada (analógica o digital)
T	Entrada de aprendizaje
Z	Retardo temporal (activación)
S	Apantallamiento
RxD	Receptor RS-232
TxD	Emisor RS-232
RDY	Listo
GND	Cadencia
CL	Ritmo
E/A	Entrada/Salida programable
	IO-Link
PoE	Power over Ethernet
IN	Entrada de seguridad
OSSD	Salida de seguridad
Signal	Salida de señal
BI_D+/-	Línea datos Ethernet Gigabit bidirecc. (A-D)
EN0 RS422	Codificador 0-Impuls 0/0̄ (TTL)
PT	Resistencia de medición de platino
nc	no está conectado
U	Test de entrada
Ū	Test de entrada inverso
W	Entrada activadora
O	Salida analógica
O–	"Masa de referencia" salida analógica
BZ	Salida en bloque
AMV	Salida electroválvula/motor
a	Salida control de válvula +
b	Salida control de válvula 0 V
SY	Sincronización
E+	Conductor del receptor
S+	Conductor del emisor
⏚	Puesta a tierra
SnR	Reducción distancia de conmutación
Rx+/–	Receptor Ethernet
Tx+/–	Emisor Ethernet
Bus	Interfaz-Bus A(+)/B(–)
La	Luz emitida desconectable
Mag	Control magnético
RES	Entrada de confirmación
EDM	Comprobación de contactores
ENA RS422	Codificador A/Ā (TTL)
ENB RS422	Codificador B/B̄ (TTL)
ENA	Codificador A
ENB	Codificador B
AMIN	Saída digital MIN
AMAX	Saída digital MAX
AOK	Saída digital OK
SY In	Sincronización In
SY OUT	Sincronización OUT
OLT	Saída da intensidade luminosa
M	el mantenimiento

Color de los conductores según DIN IEC 757

BK	negro
BN	marrón
RD	rojo
OG	naranja
YE	amarillo
GN	verde
BU	azul
VT	violeta
GY	gris
WH	blanco
PK	rosa
GNYE	verde/amarillo

Distancia de trabajo ideal

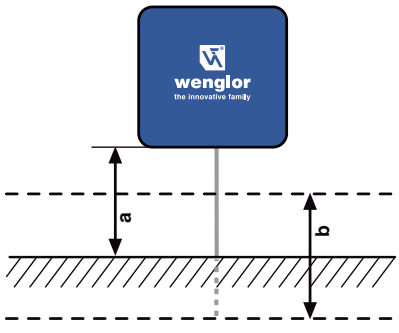

a = Distancia de trabajo
b = Rango de trabajo

Las especificaciones son objeto de cambios sin notificar