激光测距传感器
飞行时间

P2PY108 LASER

订货号

der wintec.

- **坚固的不锈钢外壳（IP69K）**
- **无相互影响**
- **模拟输出端 4…20 mA**
- **采用 DS 技术，工作范围广，识别精准**

这些传感器的工作原理是通过一类激光进行时间传递测量。 即使信号非常微弱，采用"动态敏感" （DS） 技术的 wintec 也能确保无与伦比的接收灵敏度。因此，传感器的工作范围最大可达 10 米。即使是在极端倾斜位置，也能识别深色或光亮物体。此外， wintec 还能在受到外来光线或污垢等干扰性环境条件下可靠工作。V4A （1.4404/316L）材质的坚固不锈钢外壳能耐受润滑油、冷却润滑剂和清洗剂。

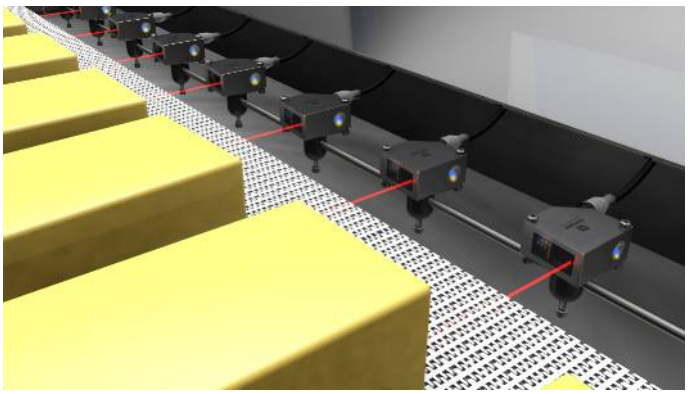

技术数据

光学数据	
工作范围	0...10000 mm
测量范围	50...10000 mm
最大可重现性	3 mm
线性偏差	10 mm
切换滞后	< 15 mm
光线类型	激光（红）
波长	660 nm
使用寿命(Tu = +25 °C)	100000 h
激光等级(EN 60825-1)	1
射束扩散	< 2 mrad
最大允许的外来光线	100000 Lux
光斑直径	参见表 1
电气数据	
供电电压	18...30 V DC
电流消耗(Ub = 24 V)	< 40 mA
测量速率	100 /s*
测量速率 (最大)	500 /s*
温度偏差	< 0,4 mm/K
温度范围	-40...55 °C
模拟输出端	4...20 mA
反极性保护和防过载	是
抗短路	是
接口	IO-Link V1.1
传输速度	COM3
防护等级	III
FDA登录编号	2110079-001
机械数据	
设置方式	示教
外壳材料	不锈钢 V4A
透镜盖	PMMA
防护等级	IP68/IP69K
连接方式	M12 × 1；4/5针
Ecolab	是
符合FDA	是
安全技术数据	
MTTFd (EN ISO 13849-1)	511,24 a
错误输出端	●
模拟输出端	●
IO-Link	●
加速度传感器	●
接线图编号	242
操作面板编号	II8
适当的连接技术编号	2 35
适当的紧固技术编号	380

*取决于模式，见表 2

补充的产品

IO-Link 主站

软件

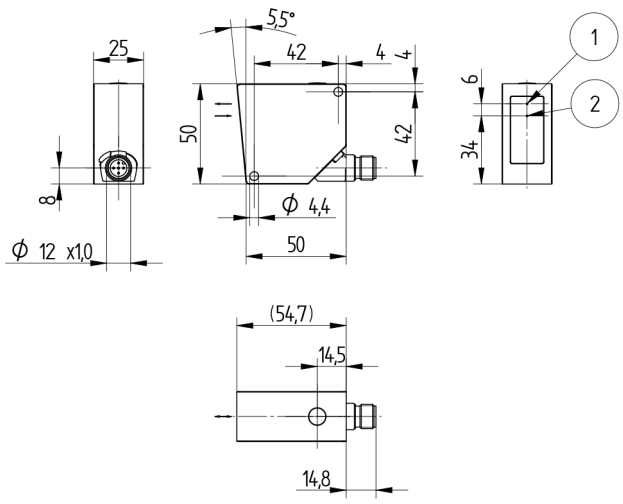

1 = 发送二极管
2 = 接收二极管
螺钉 M4 = 1 Nm
尺寸数据，单位mm (1 mm = 0.03937 Inch)

操作面板

II8

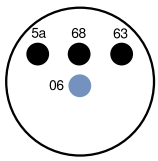

06 = 示教键
5a =切换状态指示器 A1
63 = 模拟输出电流指示器
68 = 供电电压指示器

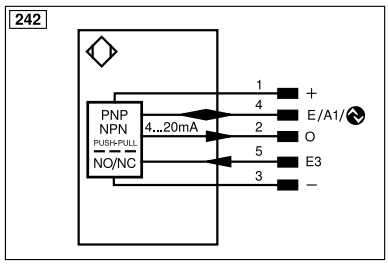

- = 电源电压 0 V
+ = 电源电压 +
E/A1 = 输入端/输出端可编程/IO-Link
E3 = 输入端
模拟输出端

模式	白色工作范围	灰色工作范围	黑色工作范围	测量速率	最大可重现性	线性偏差	信号弱时可以识别
速度	0...10000 mm	0...9000 mm	0...7000 mm	500/s	5 mm	15 mm	+
精密（默认）	0...10000 mm	0...10000 mm	0...8000 mm	100/s	3 mm	10 mm	+ +
精密加强版	0...10000 mm	0...10000 mm	0...8000 mm	50/s	3 mm	10 mm	+ + +

表 2

表1

工作距离	0 m	5 m	10 m
光斑直径	5 mm	10 mm	15 mm

保留技术更改的权利