Répartiteur pour capteurs de muting
6 ports ; pour SEFG et SEFB

ZFBB001
Référence

- **Effectuer une réinitialisation et un actionnement prioritaire en connectant un bouton**
- **Exécution parallèle du muting et de la mise en cascade**
- **Raccordement de signaux de muting externes**
- **Raccordement possible de 4 capteurs de muting**

Le boîtier de raccordement comporte quatre connecteurs pour les capteurs de muting et prend en charge toutes les fonctions de muting des barrières de sécurité SEFG et des barrières de sécurité multifaisceaux SEFB. De plus, le boîtier de raccordement permet d'effectuer le muting et la mise en cascade en parallèle.

Données techniques

Caractéristiques électroniques	
Nombre de ports de muting	1
Nombre de ports en cascade	5
Caractéristiques mécaniques	
Longueur de câble	1 m
Diamètre extérieur (d)	9,7 mm
Section de câble	0,34 / 1 mm²
Visualisation	DEL
Indice de protection	IP65/IP67
Plage de températures	-30...90 °C
Boitier en matière	Plastique
Matière gaine de câble	PUR
Matière isolation du câble	PP
Sans halogène	oui
Compatibilité chaîne porte-câble	oui
Rayon de courbure (en mouvement)	10 × d
Raccordement alimentation	M12 × 1; 8-pôles
Mode de raccordement Muting	5 × M12; 4-pôles
Mode de raccordement montage en cascade	M12 × 1; 8-pôles
Fonction	
Signaux de muting externes	oui
Montage en cascade	oui
Capteurs de muting	Max. 4 unités
Réinitialisation-Override	oui
Contenu	5 vis de blocage M12 7 étiquettes de marquage
Unité d'emballage	1 Pièce
Schéma de raccordement N°	246

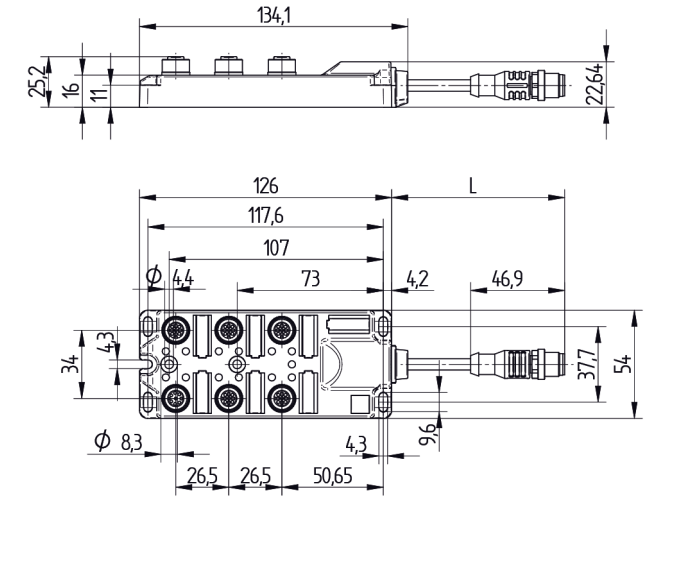

Mesures en mm (1 mm = 0.03937 Inch)

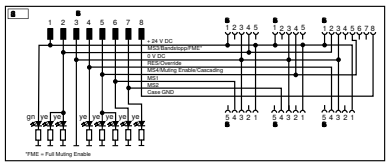

Légende					
+	Tension d'alimentation +	nc	N'est pas branché	ENBRS422	Codeur B/B̄ (TTL)
–	Tension d'alimentation 0 V	U	Entrée test	ENA	Codeur A
~	Tension d'alimentation (Tension alternative)	Ū	Entrée test inverse	ENB	Codeur B
A	Sortie de commutation Fermeture (NO)	W	Entrée Trigger	AMIN	Sortie numérique MIN
Ā	Sortie de commutation Ouverture (NC)	W–	Masse pour entrée trigger	AMAX	Sortie numérique MAX
V	Sortie encrassement / Sortie défaut (NO)	O	Sortie analogique	AOK	Sortie numérique OK
V̄	Sortie encrassement / Sortie défaut (NC)	O–	Masse pour sortie analogique	SY In	Synchronisation In
E	Entrée (analogique ou digitale)	BZ	Extraction par bloc	SY OUT	Synchronisation OUT
T	Entrée apprentissage	AMV	Sortie de l'électrovanne	OLT	Sortie intensité lumineuse
Z	Temporisation (activation)	a	Sortie commande électrovanne +	M	Maintenance
S	Blindage	b	Sortie commande électrovanne 0 V	rsv	Réservé
RxD	Réception de données Interface	SY	Synchronisation	Couleurs des fils suivant norme DIN IEC 60757	
TxD	Émission de données Interface	SY–	Masse pour synchronisation	BK	noir
RDY	Prêt	E+	Réception	BN	brun
GND	Masse	S+	Émission	RD	rouge
CL	Cadence	⏚	Terre	OG	orange
E/A	Entrée / Sortie programmable	SnR	Réduction distance de commutation	YE	jaune
	IO-Link	Rx+/–	Réception de données Ethernet	GN	vert
PoE	Power over Ethernet	Tx+/–	Émission de données Ethernet	BU	bleu
IN	Entrée de sécurité	Bus	Interfaces-Bus A(+) / B(–)	VT	violet
OSSD	Sortie sécurité	La	Lumière émettrice désactivable	GY	gris
Signal	Sortie de signal	Mag	Commande magnétique	WH	blanc
BI_D+/–	Ligne données bidirect.Gigabit Ethernet (A-D)	RES	Confirmation	PK	rose
EN0 RS422	Codeur, impulsion,0 0/0̄ (TTL)	EDM	Contrôle d'efficacité	GNYE	vert jaune
PT	Résistance de mesure en platine	ENARS422	Codeur A/Ā (TTL)		

RoHS