技术数据
ZD600PCVT3
对射式传感器



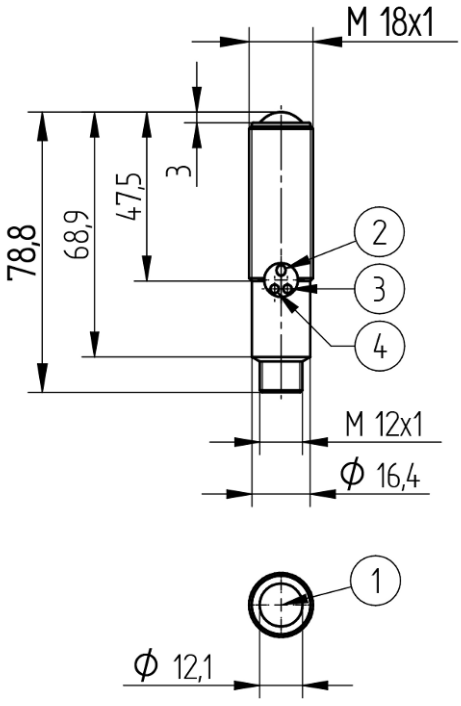

符号标识	图例
1	接收二极管
2	示教键
3	切换状态指示器
4	污染信息

ZH

尺寸单位为毫米
保留技术更改权
版本 0
www.wenglor.com

技术数据

光学数据	
作用范围	60000 mm
最小的可识别部件	50 µm
切换滞后	< 15 %
光线类型	激光，红色
使用寿命(Tu = +25 °C)	100000 h
激光等级(EN 60825-1)	2
最大允许的外来光线	10000 Lux
张角	12 °

电气数据	
传感器型号	接收器
供电电压	10...30 V DC
电流消耗(Ub = 24 V)	< 15 mA
切换频率	5 kHz
响应时间	100 µs
温度偏差	< 10 %
温度范围	-25...60 °C
切换输出端压降	< 2.5 V
切换输出端开关电流	200 mA
抗短路	是
反极性保护	是
防过载	是
示教模式	NT, MT
防护等级	III

机械数据	
设置方式	示教
外壳材料	不锈钢 , V2A (1.4305/303)
完全封装	是
防护等级	IP67
连接方式	M12 × 1 ; 4针

安全技术数据	
MTTFd (EN ISO 13849-1)	2413.71 a

常规数据	
供货范围	1 × 调试说明 1 × 六角螺母 MUTTER-M18-E003 1 × 传感器

可调参数	
电路	常闭触点 常闭触点/常开触点 常开触点

所有其他参数都在产品文档中。

BMECat Daten	
eCl@ss 5.1.4	27-27-09-01 One-way light barrier
eCl@ss 6.x	27-27-09-01 One-way light barrier
eCl@ss 7.0	27-27-09-01 One-way light barrier
eCl@ss 7.1	27-27-09-01 One-way light barrier
eCl@ss 8.x	27-27-09-01 One-way light barrier
eCl@ss 10.0.1	27-27-09-01 One-way light barrier

技术图表

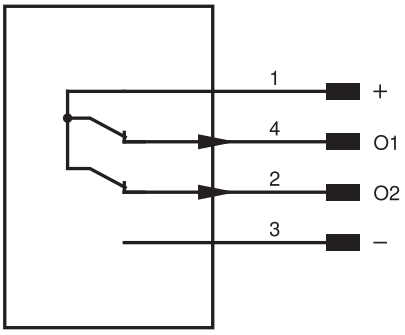

引脚	引脚功能	极性	电路
1	电源电压 +		
2	污染输出端	PNP	常闭触点
3	供电电压 0 V		
4	开关量输出端 1	PNP	常闭触点

□ *1:* 最小的可识别部件

ZD 600 / ZW 600

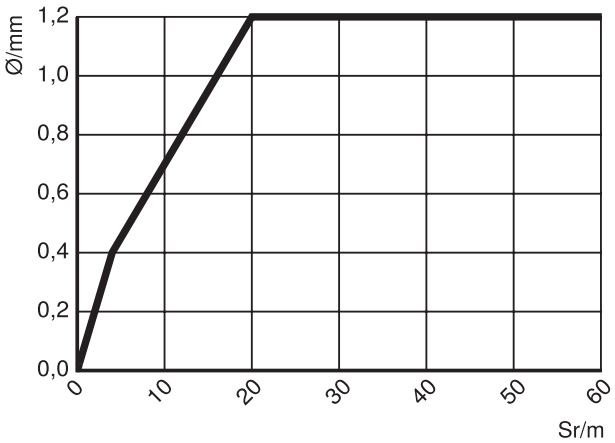

涉及发送器/接收器的间距

Sr = 操作距离

Ø = 直径，最小可识别的部件


24