wenglor
the innovative family

Teknik Veriler
ZD600PCVT3
Karşılıklı Sensör



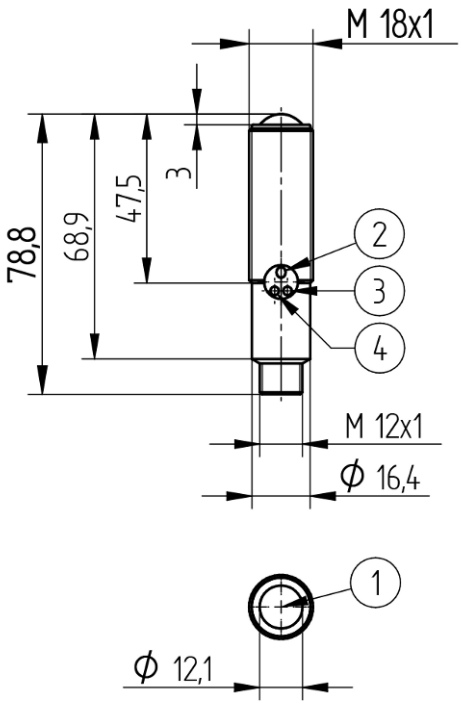

Sembol	Açıklamalar
1	Alıcı diyotu
2	Teach-in düğmesi
3	Anahtarlama durum göstergesi
4	Kirlilik uyarısı

TR

Ölçüler mm cinsindendir
Teknik değişiklikler saklıdır
Sürüm 0
www.wenglor.com

Teknik Veriler

Optik veriler	
Algılama mesafesi	60000 mm
Algılanabilir en küçük parça	50 µm
Anahtarlama histerezi	< 15 %
Işık türü	Lazer, kırmızı
Kullanım ömrü (Tu = +25 °C)	100000 h
Lazer sınıfı (EN 60825-1)	2
Müsaade edilen maks. harici ışık	10000 Lux
Açılma açısı	12 °

Elektriksel veriler	
Sensör tipi	Alıcı
Besleme gerilimi	10...30 V DC
Güç tüketimi (Ub = 24 V)	< 15 mA
Anahtarlama frekansı	5 kHz
Tepki süresi	100 µs
Sıcaklık kayması	< 10 %
Sıcaklık aralığı	-25...60 °C
Anahtarlama çıkışı gerilim düşmesi	< 2,5 V
Röle çıkışı anahtarlama akımı	200 mA
Kısa devre korumalı	Evet
Ters kutup korumalı	Evet
Aşırı yük korumalı	Evet
Teach-in modu	NT, MT
Koruma sınıfı	III

Mekanik veriler	
Ayar türü	Teach-in
Gövde malzemesi	Paslanmaz çelik, V2A (1.4305/303)
Tam korumalı gövde	Evet
Koruma sınıfı	IP67
Bağlantı türü	M12 × 1; 4 pin'li

Emniyet tekniğine ilişkin veriler	
MTTFd (EN ISO 13849-1)	2413,71 a

Genel veriler	
Teslimat kapsamı	1 × Devreye alma bilgisi 1 × Altı köşe somun MUTTER-M18-E003 1 × Sensör

Ayarlanabilir parametreler	
Anahtarlama	NC NC/NO NO

Diğer tüm parametreler ürün dokümanlarında bulunur.

BMECat verileri	
eCl@ss 5.1.4	27-27-09-01 One-way light barrier
eCl@ss 6.x	27-27-09-01 One-way light barrier
eCl@ss 7.0	27-27-09-01 One-way light barrier
eCl@ss 7.1	27-27-09-01 One-way light barrier
eCl@ss 8.x	27-27-09-01 One-way light barrier
eCl@ss 10.0.1	27-27-09-01 One-way light barrier

Teknik Grafikler

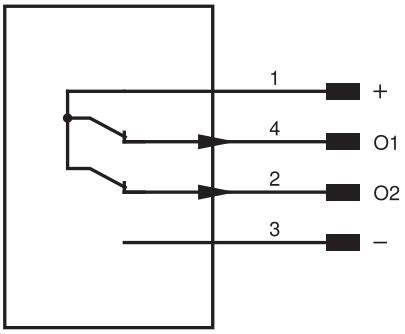

pin	Pin fonksiyonu	Polarite	Anahtarlama
1	Besleme gerilimi +		
2	Kirlenme çıkışı	PNP	NC
3	Besleme gerilimi 0 V		
4	Anahtarlama çıkışı 1	PNP	NC

Şekil 1: Algılanabilir en küçük parça

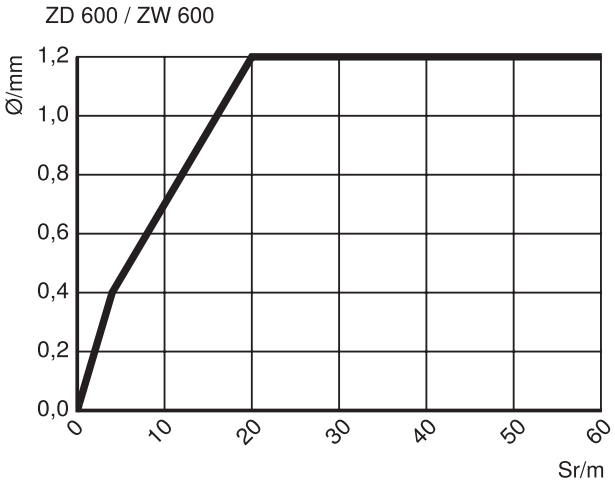

Vericinin / Alıcının mesafesi baz alınmıştır

Sr = Anahtarlama mesafesi

Ø = Algılanabilir en küçük parçanın çapı


24