wenglor
the innovative family

Datos técnicos
ZD600PCVT3
Sensor de barrera



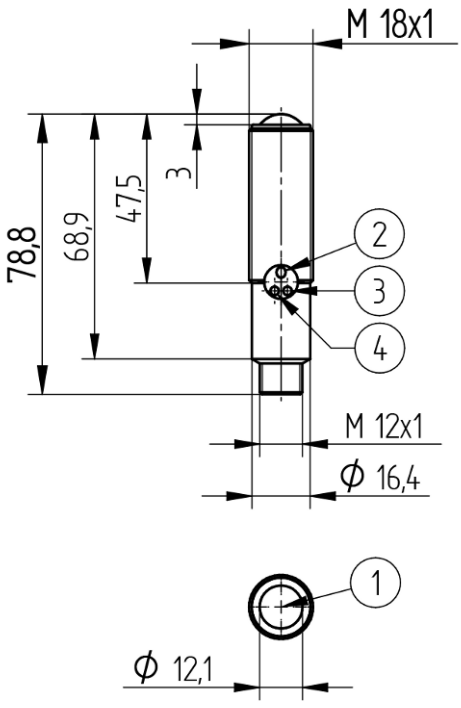

Símbolo	Leyenda
1	Diodo receptor
2	Tecla teach-in
3	Indicador de estado de conmutación
4	Advertencia de contaminación

ES

Dimensiones en mm
Sujeto a cambios técnicos
Versión 0
www.wenglor.com

Datos técnicos

Datos ópticos	
Alcance	60000 mm
Parte más pequena reconocible	50 µm
Histéresis de conmutación	< 15 %
Tipo de luz	Láser, rojo
Vida útil (Tu = +25 °C)	100000 h
Clase láser (EN 60825-1)	2
Lux externa máx. admisible	10000 Lux
Ángulo de apertura	12 °

Datos eléctricos	
Tipo de sensor	Receptor
Tensión de alimentación	10...30 V DC
Consumo de corriente (Ub = 24 V)	< 15 mA
Frecuencia de conmutación	5 kHz
Tiempo de reacción	100 µs
Temperatura de desvío	< 10 %
Rango de temperatura	-25...60 °C
Caída de tensión salida de conmutación	< 2,5 V
Corriente de conmutación / salida de conmutación	200 mA
Protección cortocircuitos	sí
Protección cambio polaridad	sí
Protección de sobrecarga	sí
Modo Teach-In	NT, MT
Categoría de protección	III

Datos mecánicos	
Tipo de ajustes	Teach-in
Carcasa	Acero inoxidable, V2A (1.4305/303)
Totalmente encapsulada	sí
Clase de protección	IP67
Conexión	M12 × 1; 4-pines

Datos técnicos de seguridad	
MTTFd (EN ISO 13849-1)	2413,71 a

Datos generales	
Volumen de entrega	1 indicación sobre la puesta en marcha 1 tuerca hexagonal MUTTER-M18-E003 1 sensor

Parámetros configurables	
Conmutación	NC NC/NO NO

El resto de los parámetros se encuentran en la documentación del producto.

Datos BMECat	
eCl@ss 5.1.4	27-27-09-01 One-way light barrier
eCl@ss 6.x	27-27-09-01 One-way light barrier
eCl@ss 7.0	27-27-09-01 One-way light barrier
eCl@ss 7.1	27-27-09-01 One-way light barrier
eCl@ss 8.x	27-27-09-01 One-way light barrier
eCl@ss 10.0.1	27-27-09-01 One-way light barrier

Gráficos técnicos

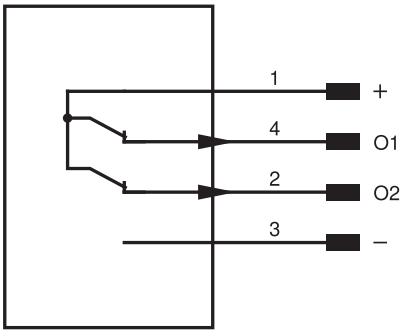

Pin	Función del pin	Polaridad	Conmutación
1	Tensión de alimentación +		
2	Salida de contaminación	PNP	NC
3	Tensión de alimentación 0 V		
4	Salida de conmutación 1	PNP	NC

Fig. 1: Parte reconocible mas pequeña

ZD 600 / ZW 600

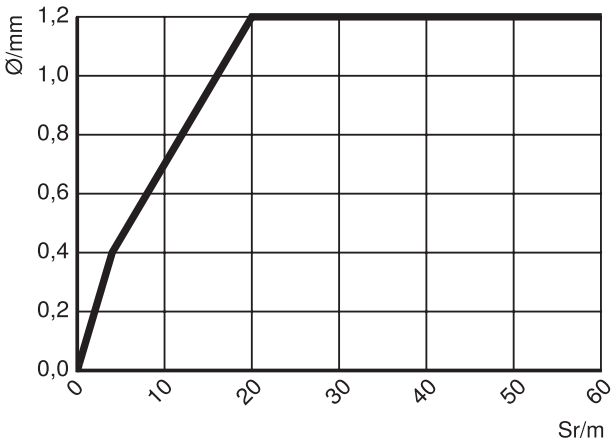

Basado en la distancia entre el emisor y el receptor

Sr = Distancia de conmutación

Ø = Diámetro, Partes mas pequeñas reconocidas


24