wenglor
the innovative family

Dati tecnici
ZD600PCVT3
Barriera unidirezionale



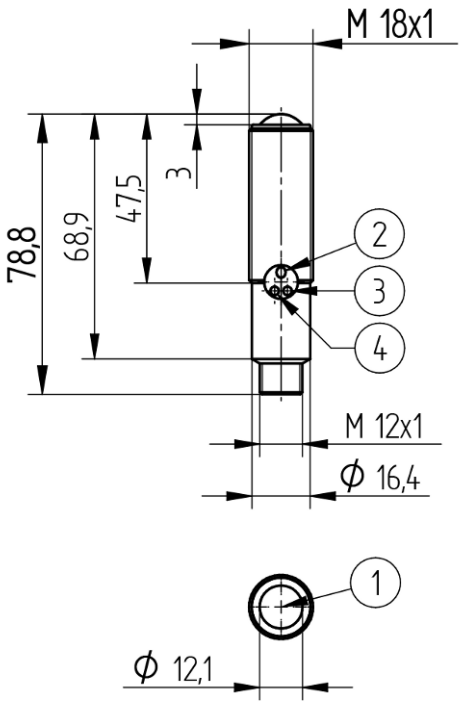

Forma	Legenda
1	Diodo ricevitore
2	Tasto Teach-in
3	Indicatore dello stato di commutazione
4	Segnalazione di antimbrattamento

IT

Dimensioni in mm
Con riserva di modifiche tecniche
0
www.wenglor.com

Dati tecnici

Dati ottici	
Portata	60000 mm
Minimo oggetto riconoscibile	50 µm
Isteresi di commutazione	< 15 %
Tipo di luce	Laser, rosso
Vita media (Tu = +25 °C)	100000 h
Classe laser (EN 60825-1)	2
Livello luce estranea	10000 Lux
Angolo ottico	12 °

Dati elettrici	
Tipo di sensore	Ricevitore
Tensione di alimentazione	10...30 V DC
Assorbimento di corrente (Ub = 24 V)	< 15 mA
Frequenza di commutazione	5 kHz
Tempo di risposta	100 µs
Deriva termica	< 10 %
Fascia temperatura	-25...60 °C
Caduta di tensione uscita di commutazione	< 2,5 V
Max. corrente di commutazione	200 mA
Protezione contro i cortocircuiti	sì
Protezione all'inversione di polarità	sì
Protezione al sovraccarico	sì
Modalità teach-in	NT, MT
Classe di protezione	III

Dati meccanici	
Tipo di regolazione	Teach-in
Materiale custodia	Acciao inox, V2A (1.4305/303)
Completamente incapsulato	sì
Grado di protezione	IP67
Tipo di connessione	M12 × 1; 4-pin

Dati tecnici di sicurezza	
MTTFd (EN ISO 13849-1)	2413,71 a

Dati generali	
Volume di consegna	1 × istruzione per la messa in funzione 1 × dado esagonale MUTTER-M18-E003 1 × sensore

Parametri impostabili	
Commutazione	contatto chiuso contatto chiuso/contatto aperto contatto aperto

Tutti gli altri parametri sono contenuti nella documentazione del prodotto.

Dati BMECat	
eCl@ss 5.1.4	27-27-09-01 One-way light barrier
eCl@ss 6.x	27-27-09-01 One-way light barrier
eCl@ss 7.0	27-27-09-01 One-way light barrier
eCl@ss 7.1	27-27-09-01 One-way light barrier
eCl@ss 8.x	27-27-09-01 One-way light barrier
eCl@ss 10.0.1	27-27-09-01 One-way light barrier

Illustrazioni tecniche

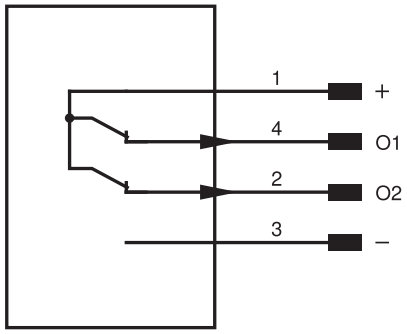

Pin	Funzione pin	Polarità	Commutazione
1	Tensione di alimentazione +		
2	Uscita antimbrattamento	PNP	contatto chiuso
3	Tensione di alimentazione 0 V		
4	Uscita di commutazione 1	PNP	contatto chiuso

Fig. 1: Oggetto più piccolo riconoscibile

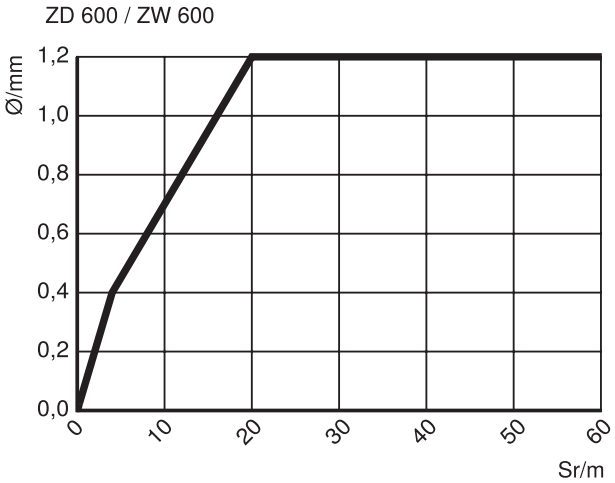

Si riferisce alla distanza dal emettitore al ricevitore

Sr = Distanza di commutazione

Ø = Diametro, oggetto più piccolo riconoscibile


24