wenglor
the innovative family

Données techniques
ZD600PCVT3
Barrage optique



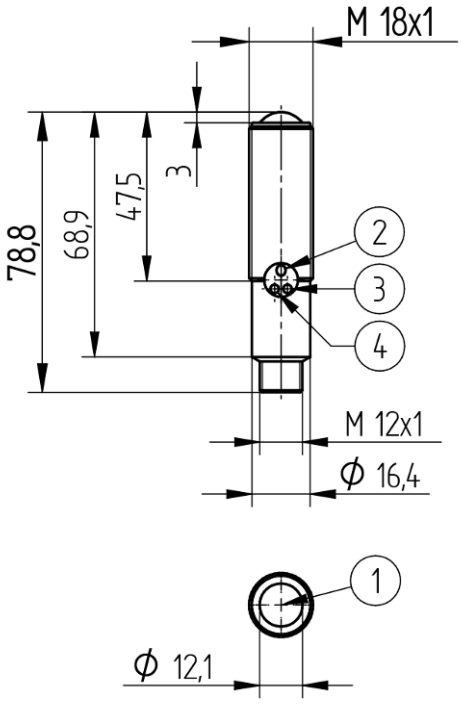

Sym-bole	Légende
1	Diode réceptrice
2	Touche teach-in
3	Affichage de l'état de commutation
4	Signalisation d'encrassement

FR

Dimensions en mm
Sous réserve de modifications techniques
Version 0
www.wenglor.com

Données techniques

Caractéristiques optiques	
Portée	60000 mm
Plus petite taille détectable	50 µm
Hystérésis de commutation	< 15 %
Type de lumière	Laser, rouge
Durée de vie (Tu = +25 °C)	100000 h
Classe laser (EN 60825-1)	2
Lumière parasite max.	10000 Lux
Angle d'ouverture	12 °

Caractéristiques électroniques	
Type de capteur	Récepteur
Tension d'alimentation	10...30 V DC
Consommation de courant (Ub = 24 V)	< 15 mA
Fréquence de commutation	5 kHz
Temps de réponse	100 µs
Dérive en température	< 10 %
Plage de températures	-25...60 °C
Chute de tension sortie TOR	< 2,5 V
Courant commuté sortie TOR	200 mA
Protection contre les courts-circuits	oui
Protection contre les inversions de polarité	oui
Protection contre les surcharges	oui
Mode d'apprentissage	NT, MT
Classe de protection	III

Caractéristiques mécaniques	
Mode de réglage	Teach-in
Boitier en matière	Acier inoxydable, V2A (1.4305/303)
Encapsulation complète	oui
Indice de protection	IP67
Mode de raccordement	M12 × 1; 4-pôles

Données techniques de sécurité	
MTTFd (EN ISO 13849-1)	2413,71 a

Données générales	
Contenu	1 notice de mise en service 1 écrou hexagonal MUTTER-M18-E003 1 capteur

Paramètres réglables	
Circuit	Ouverture Ouverture / Fermeture Fermeture

Tous les autres paramètres se trouvent dans la documentation du produit.

BMECat Daten	
eCl@ss 5.1.4	27-27-09-01 One-way light barrier
eCl@ss 6.x	27-27-09-01 One-way light barrier
eCl@ss 7.0	27-27-09-01 One-way light barrier
eCl@ss 7.1	27-27-09-01 One-way light barrier
eCl@ss 8.x	27-27-09-01 One-way light barrier
eCl@ss 10.0.1	27-27-09-01 One-way light barrier

Illustrations techniques

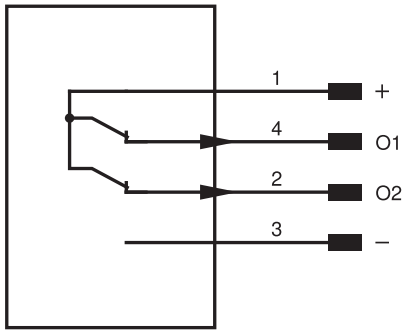

Broche	Fonction de la broche	Polarité	Circuit
1	Tension d'alimentation +		
2	Sortie d'encrassement	PNP	Ouverture
3	Tension d'alimentation 0 V		
4	Sortie TOR 1	PNP	Ouverture

Fig. 1: Plus petite taille détectable

ZD 600 / ZW 600

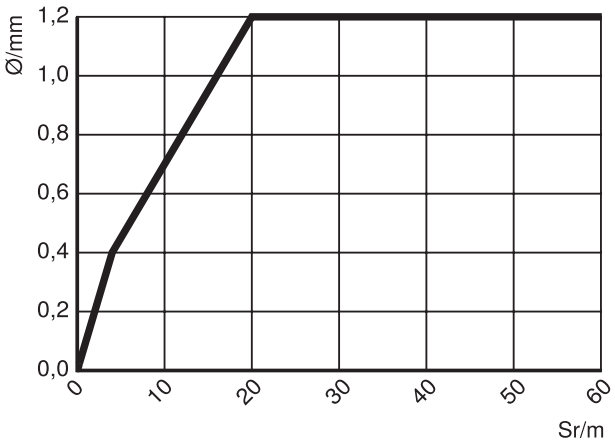

Par rapport à la distance entre l'emetteur et le récepteur

Sr = Distance de commutation

Ø = Diamètre, plus petite taille détectable


24