wenglor
the innovative family

Technische Daten
ZD600PCVT3
Einweglichtschranke



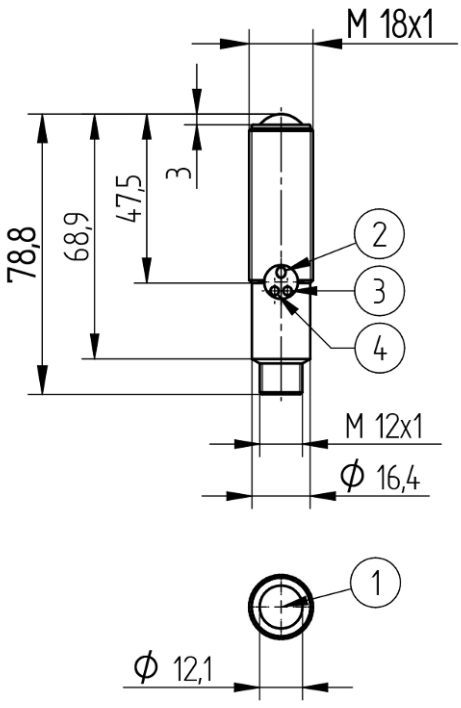

Symbol	Legende
1	Empfangsdiode
2	Teach-in-Taste
3	Schaltzustandsanzeige
4	Verschmutzungsmeldung

DE

Maßangaben in mm
Technische Änderungen vorbehalten
Version 0
www.wenglor.com

Technische Daten

Optische Daten	
Reichweite	60000 mm
Kleinstes erkennbares Teil	50 µm
Schalthysterese	< 15 %
Lichtart	Laser, rot
Lebensdauer (Tu = +25 °C)	100000 h
Laserklasse (EN 60825-1)	2
Max. zul. Fremdlicht	10000 Lux
Öffnungswinkel	12 °

Elektrische Daten	
Sensortyp	Empfänger
Versorgungsspannung	10...30 V DC
Stromaufnahme (Ub = 24 V)	< 15 mA
Schaltfrequenz	5 kHz
Ansprechzeit	100 µs
Temperaturdrift	< 10 %
Temperaturbereich	-25...60 °C
Spannungsabfall Schaltausgang	< 2,5 V
Schaltstrom Schaltausgang	200 mA
Kurzschlussfest	ja
Verpolungssicher	ja
Überlastsicher	ja
Teach-in-Modus	NT, MT
Schutzklasse	III

Mechanische Daten	
Einstellart	Teach-in
Gehäusematerial	Edelstahl, V2A (1.4305/303)
Vollverguss	ja
Schutzart	IP67
Anschlussart	M12 × 1; 4-polig

Sicherheitstechnische Daten	
MTTFd (EN ISO 13849-1)	2413,71 a

Allgemeine Daten	
Lieferumfang	1 × Inbetriebnahmehinweis 1 × Sechskantmutter MUTTER-M18-E003 1 × Sensor

Einstellbare Parameter	
Schaltung	Öffner Öffner/Schließer Schließer

Alle weiteren Parameter befinden sich in den Produktdokumentationen.

Klassifikationen	
eCl@ss 5.1.4	27-27-09-01 One-way light barrier
eCl@ss 6.x	27-27-09-01 One-way light barrier
eCl@ss 7.0	27-27-09-01 One-way light barrier
eCl@ss 7.1	27-27-09-01 One-way light barrier
eCl@ss 8.x	27-27-09-01 One-way light barrier
eCl@ss 10.0.1	27-27-09-01 One-way light barrier

Technische Grafiken

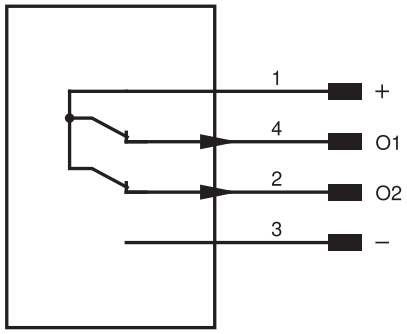

Pin	Pinfunktion	Polarität	Schaltung
1	Versorgungsspannung +		
2	Verschmutzungsausgang	PNP	Öffner
3	Versorgungsspannung 0 V		
4	Schaltausgang 1	PNP	Öffner

Abb. 1: Kleinstes erkennbares Teil

ZD 600 / ZW 600

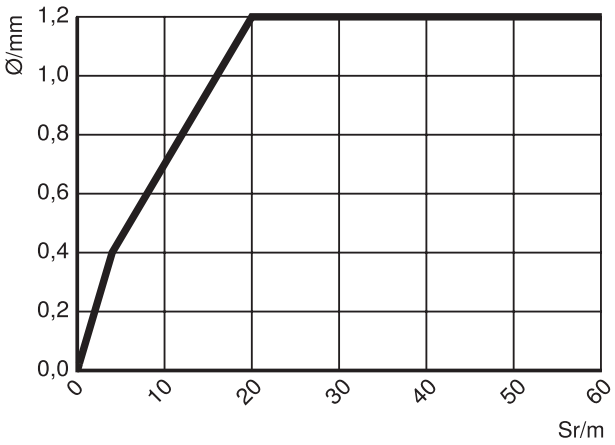

Bezogen auf Abstand Sender/Empfänger

Sr = Schaltabstand

Ø = Durchmesser, kleinstes erkennbares Teil


24