Fieldbus Ağ Geçidi
RS-232'den PROFIBUS DP'ye

ZAG73AN02

Sipariş numarası

PROFIBUS



Teknik Veriler

Elektriksel veriler	
Besleme gerilimi	15...30 V DC
Harici ürünlerin gerilim beslemesi	5 V
Sensör güç tüketimi (Ub = 5 V)	< 1 A
Sıcaklık aralığı	-10...50 °C
Kısa devre korumalı	Evet
Ters kutup korumalı	Evet
Arayüz	RS-232
PROFIBUS aktarım hızı	< 12 MBd
RS-232 aktarım hızı	< 115200 Bd
Katılımcı sayısı	126
Koruma sınıfı	III
Mekanik veriler	
Materyal	Plastik
Koruma sınıfı	IP65
Besleme gerilimi bağlantı türü	M12 × 1; 4 pin'li
Okuyucu bağlantı türü	SubD 9 S
Bus tarafındaki bağlantı türü	M12 × 1; 4 pin'li
PROFIBUS DP	●
Bağlantı şeması no.	708
Uygun bağlantı tekniği no.	2

- **Ağ geçidi RS-232 arabiriminden PROFIBUS DP'ye**
- **Harici cihazların ağ geçidi üzerinden gerilim beslemesi (5 V DC)**
- **Koruma sınıfı IP65**

Bu fieldbus ağ geçidi, sensörlerin ve tarayıcıların kolayca PROFIBUS DP'ye bağlanmasını sağlamaktadır.

Tamamlayıcı ürünler

Arabirim kablosu FISZ-RS23207
Arabirim kablosu S232W3

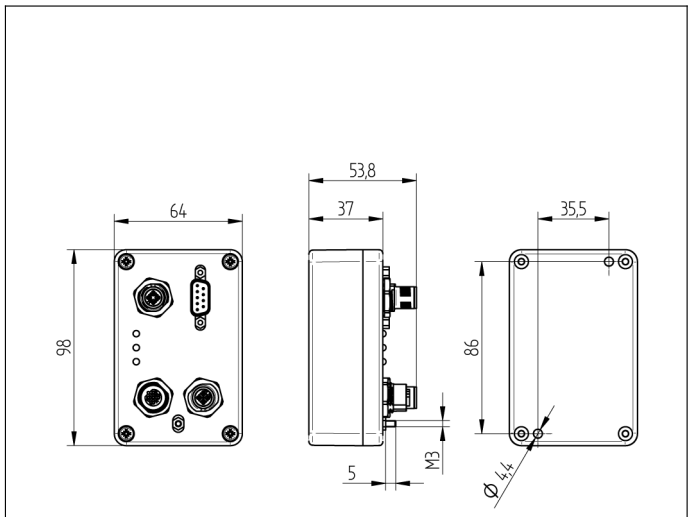

Ölçüler mm olarak verilmiştir (1 mm = 0.03937 inç)

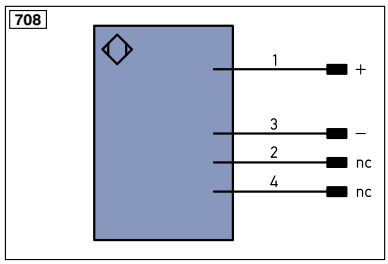

Legend

+	Supply Voltage +
–	Supply Voltage 0 V
~	Supply Voltage (AC Voltage)
A	Switching Output (NO)
Ā	Switching Output (NC)
V	Contamination/Error Output (NO)
V̄	Contamination/Error Output (NC)
E	Input (analog or digital)
T	Teach Input
Z	Time Delay (activation)
S	Shielding
RxD	Interface Receive Path
TxD	Interface Send Path
RDY	Ready
GND	Ground
CL	Clock
E/A	Output/Input programmable
	IO-Link
PoE	Power over Ethernet
IN	Safety Input
OSSD	Safety Output
Signal	Signal Output
BI_D+/-	Ethernet Gigabit bidirect. data line (A-D)
EN0 RS422	Encoder 0-pulse 0-0̄ (TTL)
PT	Platinum measuring resistor
nc	not connected
U	Test Input
Ū	Test Input inverted
W	Trigger Input
W–	Ground for the Trigger Input
O	Analog Output
O–	Ground for the Analog Output
BZ	Block Discharge
AMV	Valve Output
a	Valve Control Output +
b	Valve Control Output 0 V
SY	Synchronization
SY–	Ground for the Synchronization
E+	Receiver-Line
S+	Emitter-Line
⏚	Grounding
SnR	Switching Distance Reduction
Rx+/–	Ethernet Receive Path
Tx+/–	Ethernet Send Path
Bus	Interfaces-Bus A(+)/B(–)
La	Emitted Light disengageable
Mag	Magnet activation
RES	Input confirmation
EDM	Contactor Monitoring
ENA RS422	Encoder A/Ā (TTL)
ENB RS422	Encoder B/B̄ (TTL)
ENA	Encoder A
ENB	Encoder B
AMIN	Digital output MIN
AMAX	Digital output MAX
AOK	Digital output OK
SY In	Synchronization In
SY OUT	Synchronization OUT
OLT	Brightness output
M	Maintenance
rsv	reserved

Wire Colors according to DIN IEC 757

BK	Black
BN	Brown
RD	Red
OG	Orange
YE	Yellow
GN	Green
BU	Blue
VT	Violet
GY	Grey
WH	White
PK	Pink
GNYE	Green/Yellow

Teknik değişiklik yapma hakkı saklıdır