# Gateway per bus di campo
**RS-232 su PROFIBUS DP**

# ZAG73AN02

Numero d'ordinazione

PROFIBUS



## Dati tecnici

| Dati elettrici | |
|---|---|
| Tensione di alimentazione | 15...30 V DC |
| Fonte di tensione dell'unità esterna | 5 V |
| Assorbimento di corrente sensore (Ub = 5 V) | < 1 A |
| Fascia temperatura | -10...50 °C |
| Protezione contro i cortocircuiti | sì |
| Protezione all'inversione di polarità | sì |
| Interfaccia | RS-232 |
| Velocità di trasmissione PROFIBUS | < 12 MBd |
| Velocità di trasmissione RS-232 | < 115200 Bd |
| Numero dei clienti bus | 126 |
| Classe di protezione | III |
| **Dati meccanici** | |
| Materiale | Plastica |
| Grado di protezione | IP65 |
| Tipo di collegamento alla tensione | M12 × 1; 4-pin |
| Tipo di collegamento dello scanner | SubD 9 S |
| Tipo di connessione lato bus | M12 × 1; 4-pin |
| PROFIBUS DP | ● |
| Schema elettrico nr. | 708 |
| Nr. dei connettori idonea | 2 |

- **Gateway dell'interfaccia RS-232 su PROFIBUS DP**
- **Grado di protezione IP65**
- **Tensione di alimentazione dell'unità esterna (5 V DC) attraverso il gateway**

I bus di campo Gateways consentono un semplice collegamento dei sensori e degli scanner a PROFIBUS DP.

## Prodotti aggiuntivi

Cavo interfaccia FISZ-RS23207

Cavo interfaccia S232W3

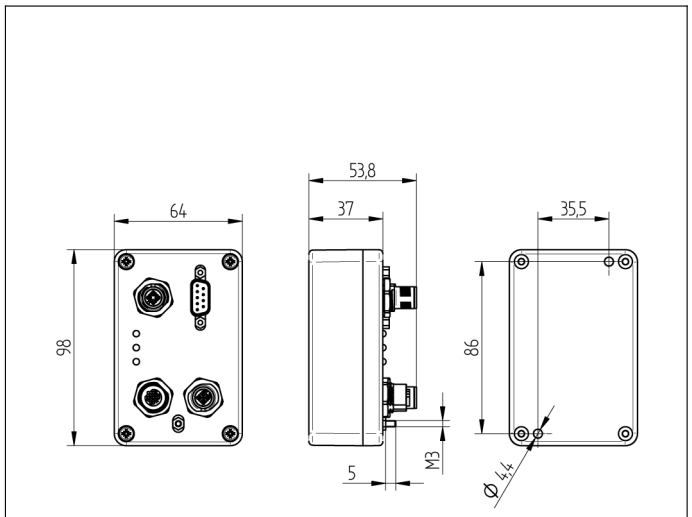


Indicazione di misura in mm (1 mm = 0.03937 pollici)

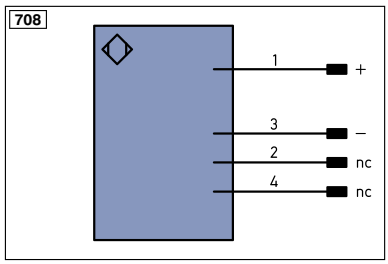


## Indice

| | | |
|---|---|---|
| + | Alimentazione + | |
| – | Alimentazione 0 V | |
| ~ | Alimentazione AC | |
| A | Uscita | (NO) |
| Ā | Uscita | (NC) |
| V | Antimbrattamento/errore | (NO) |
| V̄ | Antimbrattamento/errore | (NC) |
| E | Ingresso digitale/analogico | |
| T | Ingresso Teach | |
| Z | Tempo di ritardo | |
| S | Schermo | |
| RxD | Interfaccia ricezione | |
| TxD | Interfaccia emissione | |
| RDY | Pronto | |
| GND | Massa | |
| CL | Clock | |
| E/A | Entrata/Uscita programmabile | |
| | IO-Link | |
| PoE | Power over Ethernet | |
| IN | Ingresso di sicurezza | |
| OSSD | Uscita di sicurezza | |
| Signal | Uscita del segnale | |
| BI_D+/- | GbE bidirezionale. Linea dati (A-D) | |
| EN0 RS422 | Encoder a impulso di zero 0/0̄ (TTL) | |
| PT | Resistore di precisione in platino | |
| nc | non collegato | |
| U | Ingresso test | |
| Ū | Ingresso test inverso | |
| W | Ingresso trigger | |
| W– | Terra per ingresso trigger | |
| O | Uscita analogica | |
| O– | Terra per uscita analogica | |
| BZ | Estrazione a blocchi | |
| AMV | Valvola uscita | |
| a | Valvola uscita + | |
| b | Valvola uscita 0 V | |
| SY | Sincronizzazione | |
| SY– | Terra per sincronizzazione | |
| E+ | Ricevitore-Linea | |
| S+ | Emettitore-Linea | |
| ⏚ | Terra | |
| SnR | Riduzione della distanza di lavoro | |
| Rx+/– | Ethernet ricezione | |
| Tx+/– | Ethernet emissione | |
| Bus | Interfaccia-Bus A(+)/B(–) | |
| La | Luce emettitore disinseribile | |
| Mag | Comando magnetico | |
| RES | Ingresso conferma | |
| EDM | Monitoraggio contatti | |
| ENA RS422 | Encoder A/Ā (TTL) | |
| ENB RS422 | Encoder B/B̄ (TTL) | |
| ENA | Encoder A | |
| ENB | Encoder B | |
| AMIN | Uscita digitale MIN | |
| AMAX | Uscita digitale MAX | |
| AOK | Uscita digitale OK | |
| SY In | Sincronizzazione In | |
| SY OUT | Sincronizzazione OUT | |
| OLT | Uscita luminosità | |
| M | Manutenzione | |
| rsv | riservata | |

Colori cavi secondo DIN EC 757

| | |
|---|---|
| BK | Nero |
| BN | Marrone |
| RD | Rosso |
| OG | Arancione |
| YE | Giallo |
| GN | Verde |
| BU | Bleu |
| VT | Viola |
| GY | Grigio |
| WH | Bianco |
| PK | Rosa |
| GNYE | Verde Giallo |

Con riserva di modifiche tecniche