Box di collegamento
per M12 × 1; 4-pin; 8 porte

wenglor
the innovative family

ZAA02R602
Numero d'ordinazione

Dati tecnici

Dati elettrici	
Tensione di alimentazione	18...30,2 V
Dati meccanici	
Connessione 1	Femmina, 8 Porte
Tipo di connessione 1	M12 × 1, 4-pin
Momento torcente	M12: 0,6 Nm +0,1 Nm
Lunghezza cavo	10 m
Diametro esterno (d)	10 mm
Sezione del cavo	0,34 / 0,75 mm²
Display	LED
Grado di protezione	IP67
Fascia temperatura	-20...70 °C
Materiale custodia	Plastica
Materiale del rivestimento cavo	PUR
Materiale isolamento del cavo	PVC
Senza alogeno	sì
Adatto per guide	sì
Raggio di curvatura (impiego fisso)	12 × d
Raggio di curvatura (impiego mobile)	12 × d
Velocità di spostamento (con un percorso di spostamento orizzontale di 5 m)	2 m/s
Accelerazione	5 m/s²
Cicli di curvatura	> 2000000
Unità di imballaggio	1 Pezzi
Nr. dei connettori idonea	2s

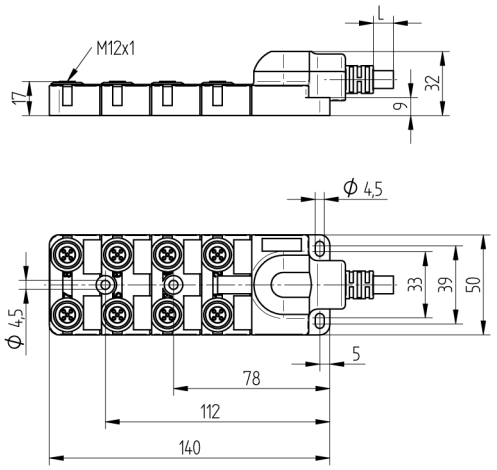

Indicazione di misura in mm (1 mm = 0.03937 pollici)

- **Elevato grado di protezione IP67**

RoHS