# Reflektor

## Z90R009

Bestellnummer

### Technische Daten

| Mechanische Daten | |
|---|---|
| Struktur | Durchgängige Struktur |
| Befestigungsart, geräteseitig | Befestigungslöcher |
| Ausrichtung zum Sensor | vertikal |
| Material | Kunststoff, PBT |
| Material | Kunststoff, PMMA |
| Temperaturbereich | -30...60 °C |
| Verpackungseinheit | 1 Stück |

- **Mit Befestigungslöchern**

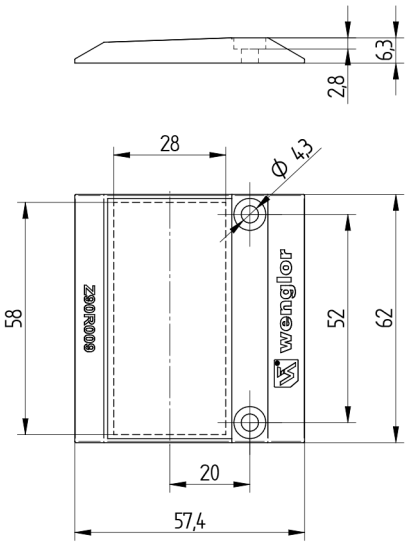


Maßangaben in mm (1 mm = 0.03937 Inch)