wenglor
the innovative family

Données techniques

S02

Connecteur femelle

M12 × 1; 4-pôles



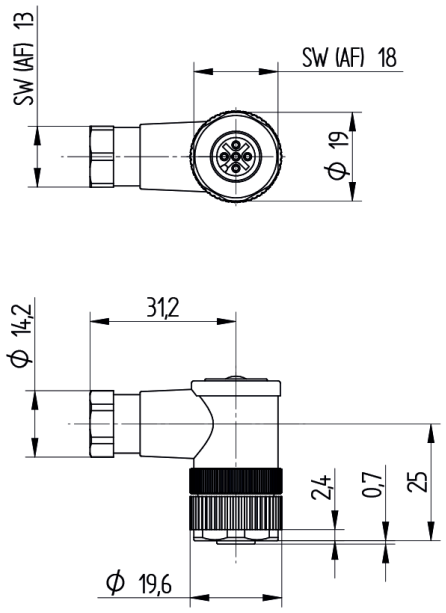

FR

Dimensions en mm
Sous réserve de modifications techniques
Version 0
www.wenglor.com

Données techniques

Caractéristiques mécaniques	
Raccordement 1	Femelle, coudée
Type de raccordement 1	M12 × 1, 4-pôles
Couple de serrage	M12: 0,4 Nm
Codage	Codage A
Diamètre extérieur (d)	4...6 mm
Section de câble	0,75 mm²
Confection	Technique de bornes à vis
Indice de protection	IP67
Plage de températures	-40...85 °C
Matière écrou à douille	Plastique, PA

Données générales	
Contenu	1 connecteur femelle
Unité d'emballage	1 Pièce

Illustrations techniques

