技术数据
P1PS101
对射式传感器



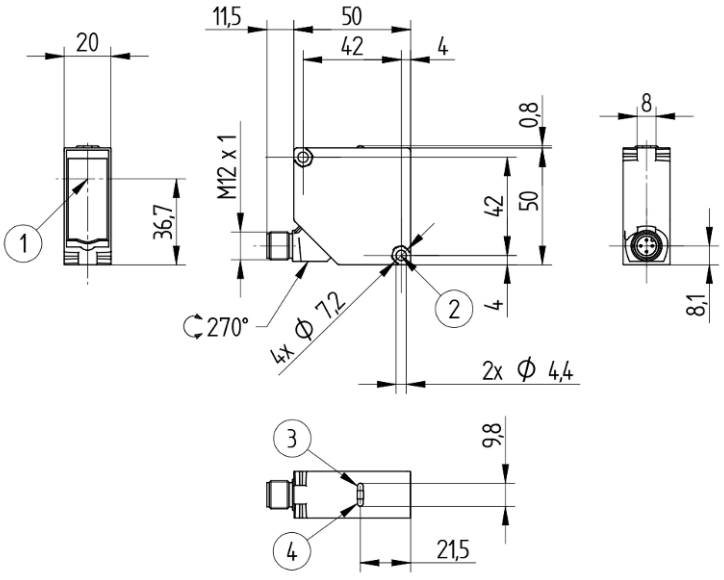

符号标识	图例
1	发送二极管
2	对边宽度 7
3	电源 LED 指示灯
4	功能指示器

ZH

尺寸单位为毫米
保留技术更改权
版本 0
www.wenglor.com

技术数据

光学数据	
作用范围	20000 mm
光线类型	发光二极管，红色
使用寿命(Tu = +25 °C)	100000 h
张角	4 °
光斑直径	参见表 1
光学轴线	对准的
开关点	校准的

电气数据	
传感器型号	发送器
供电电压	10...30 V DC
电流消耗(Ub = 24 V)	< 20 mA
温度偏差	< 10 %
温度范围	-40...60 °C
反极性保护	是
测试输入端	是
防护等级	III

机械数据	
外壳材料	ABS / PC 塑料
防护等级	IP67 IP68
连接方式	M12 × 1；4针
透镜盖	塑料，PMMA

安全技术数据	
MTTFd (EN ISO 13849-1)	3751.95 a

常规数据	
供货范围	1 × 紧固套件 Z1PE002 1 × 调试说明 1 × 传感器

可调参数	
其他参数	发射光

所有其他参数都在产品文档中。

BMECat Daten	
eCl@ss 5.1.4	27-27-09-01 One-way light barrier
eCl@ss 6.x	27-27-09-01 One-way light barrier
eCl@ss 7.0	27-27-09-01 One-way light barrier
eCl@ss 7.1	27-27-09-01 One-way light barrier
eCl@ss 8.x	27-27-09-01 One-way light barrier

BMECat Daten	
eCl@ss 10.0.1	27-27-09-01 One-way light barrier

技术图表

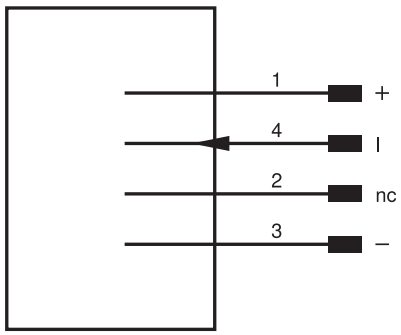

引脚	引脚功能	极性
1	电源电压 +	
2	未连接	
3	供电电压 0 V	
4		High activ

表1			
发送器与接收器的间距	1 m	5 m	20 m
光斑直径	80 mm	200 mm	800 mm