wenglor
the innovative family

Dati tecnici
P1PS101
Barriera unidirezionale



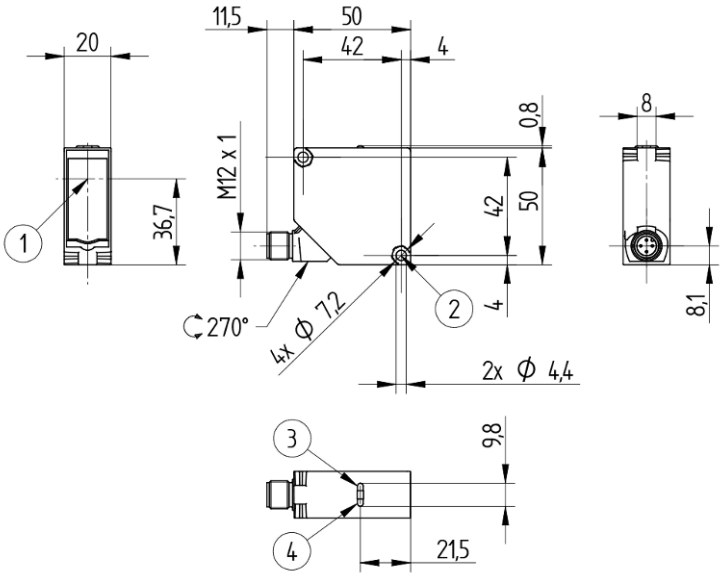

Forma	Legenda
1	Diodo emettitore
2	Apertura chiave 7
3	LED di alimentazione
4	Indicazione della funzione

IT

Dimensioni in mm
Con riserva di modifiche tecniche
0
www.wenglor.com

Dati tecnici

Dati ottici	
Portata	20000 mm
Tipo di luce	LED, rosso
Vita media (Tu = +25 °C)	100000 h
Angolo ottico	4 °
Diametro punto luce	vedere tabella 1
Asse ottico	Allineato
Punto di commutazione	Calibrato

Dati elettrici	
Tipo di sensore	Emettitore
Tensione di alimentazione	10...30 V DC
Assorbimento di corrente (Ub = 24 V)	< 20 mA
Deriva termica	< 10 %
Fascia temperatura	-40...60 °C
Protezione all'inversione di polarità	sì
Ingresso test	sì
Classe di protezione	III

Dati meccanici	
Materiale custodia	Plastica ABS/PC
Grado di protezione	IP67 IP68
Tipo di connessione	M12 × 1; 4-pin
Protezione dell'ottica	Plastica, PMMA

Dati tecnici di sicurezza	
MTTFd (EN ISO 13849-1)	3751,95 a

Dati generali	
Volume di consegna	1 × set di fissaggio Z1PE002 1 × istruzione per la messa in funzione 1 × sensore

Parametri impostabili	
Altri parametri	Luce di trasmissione

Tutti gli altri parametri sono contenuti nella documentazione del prodotto.

Dati BMECat	
eCl@ss 5.1.4	27-27-09-01 One-way light barrier
eCl@ss 6.x	27-27-09-01 One-way light barrier
eCl@ss 7.0	27-27-09-01 One-way light barrier
eCl@ss 7.1	27-27-09-01 One-way light barrier
eCl@ss 8.x	27-27-09-01 One-way light barrier

Dati BMECat	
eCl@ss 10.0.1	27-27-09-01 One-way light barrier

Illustrazioni tecniche

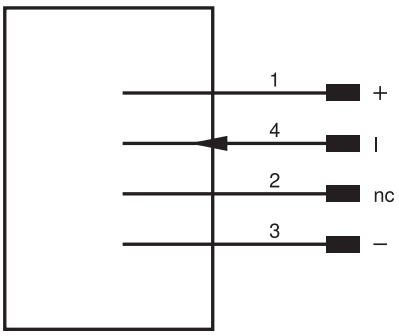

Pin	Funzione pin	Polarità
1	Tensione di alimentazione +	
2	Non connesso	
3	Tensione di alimentazione 0 V	
4		High activ

Tabella 1			
Distanza trasmettitore/ricevitore	1 m	5 m	20 m
Diametro punto luce	80 mm	200 mm	800 mm