wenglor
the innovative family

Technische Daten
P1PS101
Einweglichtschranke



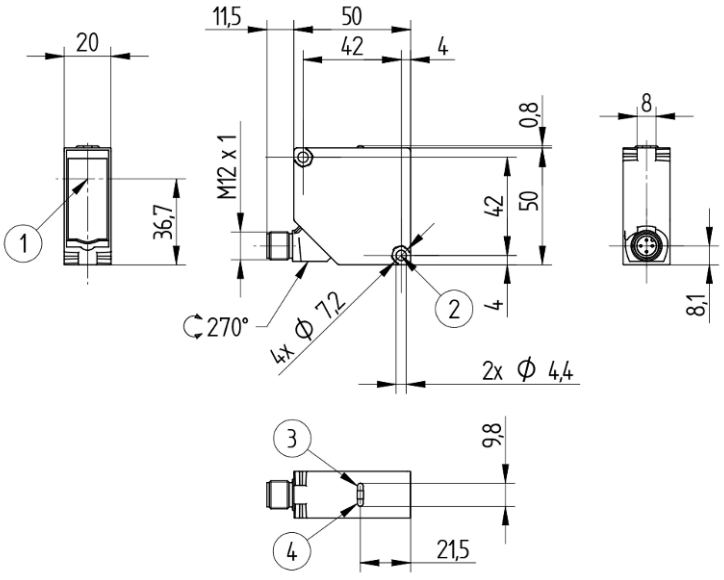

Symbol	Legende
1	Sendediode
2	Schlüsselweite 7
3	Power LED
4	Funktionsanzeige

DE

Maßangaben in mm
Technische Änderungen vorbehalten
Version 0
www.wenglor.com

Technische Daten

Optische Daten	
Reichweite	20000 mm
Lichtart	LED, rot
Lebensdauer (Tu = +25 °C)	100000 h
Öffnungswinkel	4 °
Lichtfleckdurchmesser	siehe Tabelle 1
Optische Achse	Ausgerichtet
Schaltpunkt	Abgeglichen

Elektrische Daten	
Sensortyp	Sender
Versorgungsspannung	10...30 V DC
Stromaufnahme (Ub = 24 V)	< 20 mA
Temperaturdrift	< 10 %
Temperaturbereich	-40...60 °C
Verpolungssicher	ja
Testeingang	ja
Schutzklasse	III

Mechanische Daten	
Gehäusematerial	Kunststoff, ABS/PC
Schutzart	IP67 IP68
Anschlussart	M12 × 1; 4-polig
Optikabdeckung	Kunststoff, PMMA

Sicherheitstechnische Daten	
MTTFd (EN ISO 13849-1)	3751,95 a

Allgemeine Daten	
Lieferumfang	1 × Befestigungsset Z1PE002 1 × Inbetriebnahmehinweis 1 × Sensor

Einstellbare Parameter	
Weitere Parameter	Sendelicht

Alle weiteren Parameter befinden sich in den Produktdokumentationen.

Klassifikationen	
eCl@ss 5.1.4	27-27-09-01 One-way light barrier
eCl@ss 6.x	27-27-09-01 One-way light barrier
eCl@ss 7.0	27-27-09-01 One-way light barrier
eCl@ss 7.1	27-27-09-01 One-way light barrier
eCl@ss 8.x	27-27-09-01 One-way light barrier

Klassifikationen	
eCl@ss 10.0.1	27-27-09-01 One-way light barrier

Technische Grafiken

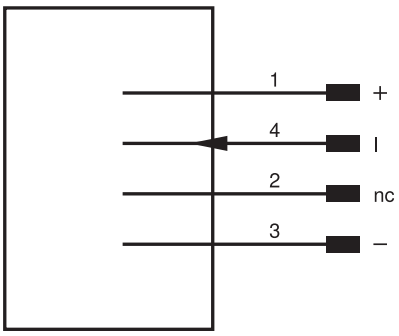

Pin	Pinfunktion	Polarität
1	Versorgungsspannung +	
2	Nicht angeschlossen	
3	Versorgungsspannung 0 V	
4	Teach-in-Eingang	High activ

Tabelle 1			
Abstand Sender/Empfänger	1 m	5 m	20 m
Lichtfleckdurchmesser	80 mm	200 mm	800 mm