wenglor
the innovative family

Datos técnicos
P1PE101
Sensor de barrera



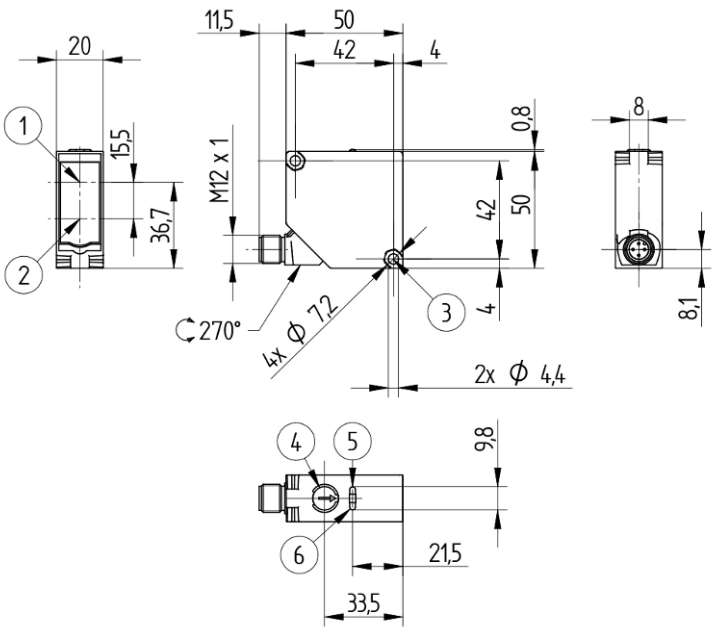

Símbolo	Leyenda
1	Diodo receptor
2	Indicador de alineación de ayuda / Display de estado de conmutación
3	Ancho de llave 7
4	Ajuste de distancia de conmutación
5	Luz LED de alimentación
6	Indicador de estado de conmutación / Advertencia de contaminación

ES

Dimensiones en mm
Sujeto a cambios técnicos
Versión 0
www.wenglor.com

Datos técnicos

Datos ópticos	
Alcance	20000 mm
Parte más pequena reconocible	Ver tabla 1
Histéresis de conmutación	10 %
Tipo de luz	LED, rojo
Vida útil (Tu = +25 °C)	100000 h
Lux externa máx. admisible	10000 Lux
Eje óptico	Alineado
Punto de conmutación	Sincronizado

Datos eléctricos	
Tipo de sensor	Receptor
Tensión de alimentación	10...30 V DC
Tensión de alimentación con IO-Link	18...30 V DC
Consumo de corriente (Ub = 24 V)	< 25 mA
Frecuencia de conmutación	1000 Hz
Frecuencia de conmutación (modo sin interferencias)	500 Hz
Tiempo de reacción	0,5 ms
Tiempo de respuesta (modo sin interferencias)	1 ms
Temperatura de desvío	< 10 %
Rango de temperatura	-40...60 °C
Caída de tensión salida de conmutación	< 2 V
Corriente de conmutación / salida de conmutación	100 mA
Corriente residual a la salida	< 50 µA
Protección cortocircuitos	sí
Protección cambio polaridad	sí
Protección de sobrecarga	sí
Interfaz	IO-Link V1.1
Categoría de protección	III

Datos mecánicos	
Tipo de ajustes	Potenciómetro
Carcasa	Plástico, ABS/PC
Clase de protección	IP67 IP68
Conexión	M12 × 1; 4-pines
Protección de la óptica	Plástico, PMMA

Datos técnicos de seguridad	
MTTFd (EN ISO 13849-1)	1566,77 a

Datos generales	
Volumen de entrega	1 set de montaje Z1PE002 1 indicación sobre la puesta en marcha 1 sensor

Parámetros configurables	
Salida	Push-Pull NPN PNP
Conmutación	desactivada Salida de error NC NC+NO NO
Otros parámetros	Retardo del tiempo de desconexión Retardo del tiempo de conexión Modo de funcionamiento Histéresis Punto de conmutación

El resto de los parámetros se encuentran en la documentación del producto.

Datos BMECat	
eCl@ss 5.1.4	27-27-09-01 One-way light barrier
eCl@ss 6.x	27-27-09-01 One-way light barrier
eCl@ss 7.0	27-27-09-01 One-way light barrier
eCl@ss 7.1	27-27-09-01 One-way light barrier
eCl@ss 8.x	27-27-09-01 One-way light barrier
eCl@ss 10.0.1	27-27-09-01 One-way light barrier

Gráficos técnicos

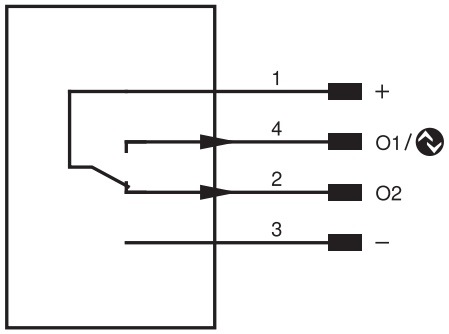

Pin	Función del pin	Polaridad	Conmutación
1	Tensión de alimentación +		
2	Salida de conmutación 2	PNP	Antivalente
3	Tensión de alimentación 0 V		
4	Salida de conmutación 1 IO-Link	PNP	NO

Tabla 1			
Distancia emisor/receptor	4 m	10 m	20 m
Parte más pequena reconocible	6 mm	2 mm	2,5 mm