wenglor
the innovative family

Datos técnicos
P1NS101
Sensor de barrera



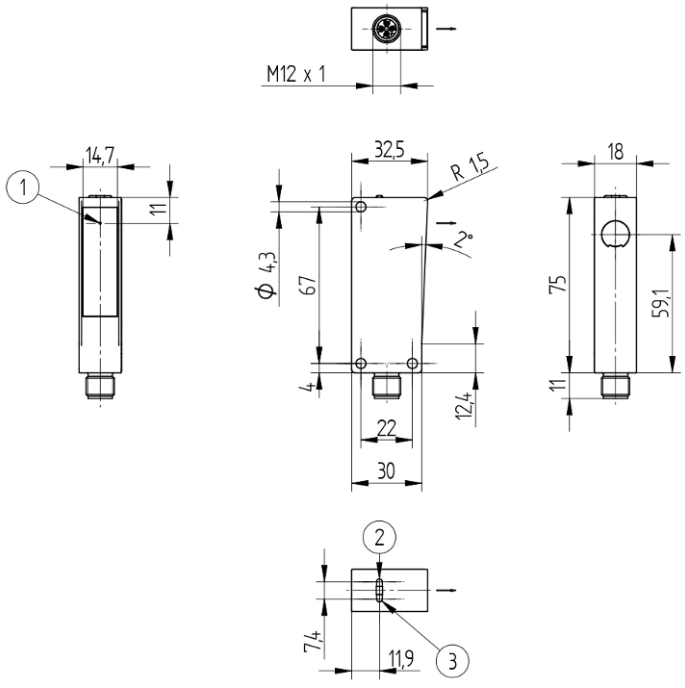

Símbolo	Leyenda
1	Diodo emisor
2	Luz LED de alimentación
3	Indicador de función

ES

Dimensiones en mm
Sujeto a cambios técnicos
Versión 0
www.wenglor.com

Datos técnicos

Datos ópticos	
Alcance	20000 mm
Tipo de luz	LED, rojo
Vida útil (Tu = +25 °C)	100000 h
Ángulo de apertura	4 °
Diámetro del punto luminoso	Ver tabla 1
Eje óptico	Alineado
Punto de conmutación	Sincronizado

Datos eléctricos	
Tipo de sensor	Emisor
Tensión de alimentación	10...30 V DC
Consumo de corriente (Ub = 24 V)	< 30 mA
Temperatura de desvío	< 10 %
Rango de temperatura	-40...60 °C
Protección cambio polaridad	sí
Test de entrada	sí
Categoría de protección	III

Datos mecánicos	
Carcasa	Plástico, ABS/PC
Clase de protección	IP67 IP68
Conexión	M12 × 1; 4-pines
Protección de la óptica	Plástico, PMMA

Datos técnicos de seguridad	
MTTFd (EN ISO 13849-1)	4534,36 a

Datos generales	
Volumen de entrega	1 indicación sobre la puesta en marcha 1 sensor

Parámetros configurables	
Otros parámetros	Luz emitida

El resto de los parámetros se encuentran en la documentación del producto.

Datos BMECat	
eCl@ss 5.1.4	27-27-09-01 One-way light barrier
eCl@ss 6.x	27-27-09-01 One-way light barrier
eCl@ss 7.0	27-27-09-01 One-way light barrier
eCl@ss 7.1	27-27-09-01 One-way light barrier
eCl@ss 8.x	27-27-09-01 One-way light barrier
eCl@ss 10.0.1	27-27-09-01 One-way light barrier

Gráficos técnicos

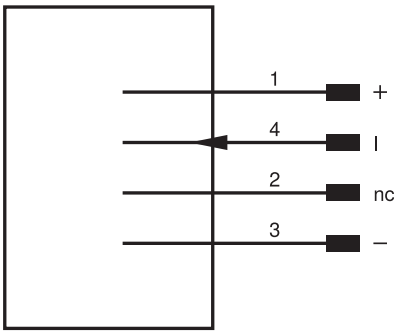

Pin	Función del pin	Polaridad
1	Tensión de alimentación +	
2	Sin conectar	
3	Tensión de alimentación 0 V	
4		High activ

Tabla 1			
Distancia emisor/receptor	1 m	5 m	20 m
Diámetro del punto luminoso	80 mm	200 mm	800 mm