wenglor
the innovative family

Technische Daten

P1NK206

Spiegelreflexschranke

für transparente Objekte



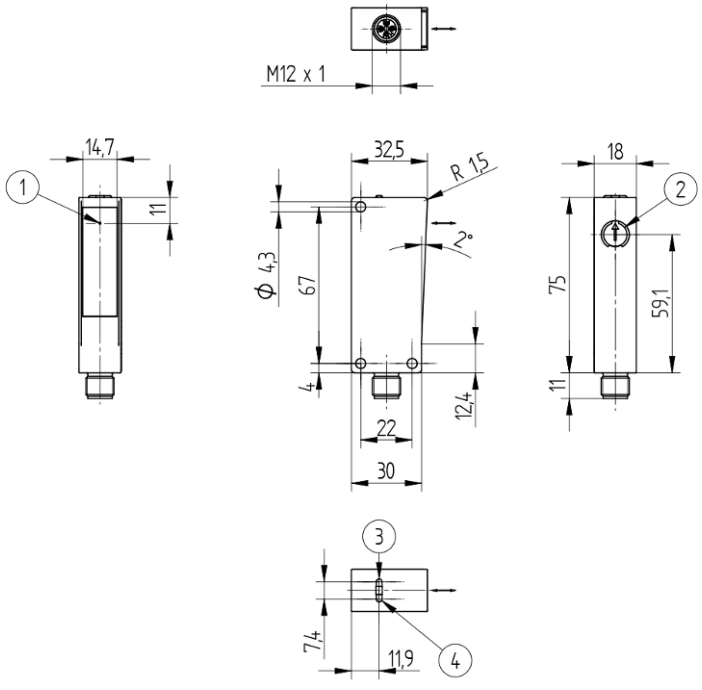

Symbol	Legende
1	Optische Achse
2	Schaltabstandseinsteller
3	Power LED
4	Schaltzustandsanzeige/Verschmutzungsmeldung

DE

Maßangaben in mm
Technische Änderungen vorbehalten
Version 0
www.wenglor.com

Technische Daten

Optische Daten	
Reichweite	2600 mm
Bezugsreflektor/Reflexfolie	RQ100BA
Klarglaserkennung	ja
Kleinstes erkennbares Teil	siehe Tabelle 2
Schalthysterese	< 5 %
Lichtart	LED, rot
Polarisationsfilter	ja
Lebensdauer (Tu = +25 °C)	100000 h
Max. zul. Fremdlicht	10000 Lux
Lichtfleckdurchmesser	siehe Tabelle
Optik	Einlinsenoptik
Optische Achse	Ausgerichtet
Schaltpunkt	Abgeglichen

Elektrische Daten	
Versorgungsspannung	10...30 V DC
Versorgungsspannung mit IO-Link	18...30 V DC
Stromaufnahme (Ub = 24 V)	< 20 mA
Schaltfrequenz	2000 Hz
Schaltfrequenz (Speed-Mode)	3500 Hz
Ansprechzeit	0,25 ms
Ansprechzeit (Speed-Mode)	0,14 ms
Temperaturdrift	< 3 %
Temperaturbereich	-40...60 °C
Spannungsabfall Schaltausgang	< 2 V
Schaltstrom Schaltausgang	100 mA
Reststrom Schaltausgang	< 50 µA
Kurzschlussfest	ja
Verpolungssicher	ja
Überlastsicher	ja
Schnittstelle	IO-Link V1.1
Schutzklasse	III

Mechanische Daten	
Einstellart	Potentiometer
Gehäusematerial	Kunststoff, ABS/PC
Schutzart	IP67 IP68
Anschlusstyp	Steckervariante
Anschlussart	M12 × 1; 4-polig
Optikabdeckung	Kunststoff, PMMA

Sicherheitstechnische Daten	
MTTFd (EN ISO 13849-1)	2690,44 a

Allgemeine Daten	
Lieferumfang	1 × Inbetriebnahmehinweis 1 × Sensor

Einstellbare Parameter	
Ausgang	Gegentakt NPN Verschmutzungsausgang
Schaltung	Öffner Schließer Öffner/Schließer
Weitere Parameter	Abfallzeitverzögerung Anzugszeitverzögerung Betriebsmodus Hysterese Schaltpunkt Sendelicht

Alle weiteren Parameter befinden sich in den Produktdokumentationen.

Klassifikationen	
eCl@ss 5.1.4	27-27-09-02 Reflection light barrier
eCl@ss 6.x	27-27-09-02 Reflection light barrier
eCl@ss 7.0	27-27-09-02 Reflection light barrier
eCl@ss 7.1	27-27-09-02 Reflection light barrier
eCl@ss 8.x	27-27-09-02 Reflection light barrier
eCl@ss 10.0.1	27-27-09-02 Reflection light barrier

Technische Grafiken

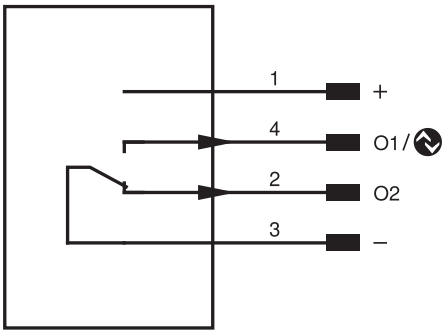

Pin	Pinfunktion	Polarität	Schaltung
1	Versorgungsspannung +		
2	Schaltausgang 2	NPN	Antivalent
3	Versorgungsspannung 0 V		
4	Schaltausgang 1 IO-Link	NPN	Schließer

Tabelle 1			
Arbeitsabstand	0,5 m	1,3 m	2,6 m
Lichtfleckdurchmesser	30 mm	45 mm	80 mm

Tabelle 2			
Abstand Sensor/Reflektor	0,5 m	1,3 m	2,6 m

Tabelle 2			
Kleinstes erkennbares Teil	1,5 mm	4 mm	15 mm

Reflektor Daten	
RQ100BA	0...2,6 m
RE18040BA	0...1,5 m
RQ84BA	0...1,8 m
RR84BA	0...2,2 m
RE9538BA	0...0,85 m
RE6151BM	0...2 m
RR50_A	0...1,55 m
RE6040BA	0...1,8 m
RE8222BA	0...1,1 m
RR34_M	0...1,2 m
RE3220BM	0...0,9 m
RE6210BM	0...0,5 m
RR25_M	0...0,65 m
RR25KP	0...0,35 m
RR21_M	0...0,65 m
ZRAE02B01	0...0,9 m
ZRME01B01	0...0,25 m
ZRME03B01	0...1,1 m
ZRMR02K01	0...0,3 m
ZRMS02_01	0...0,5 m
RF505	0...0,4 m
RF508	0...0,4 m
RF258	0...0,4 m
ZRAF07K01	0...0,4 m
ZRAF08K01	0...0,4 m
ZRDF03K01	0...1,3 m
ZRDF10K01	0...1,4 m

Reflektortyp, Montageabstand