wenglor
the innovative family

Technische Daten
P1NH702
Reflextaster
mit Hintergrundausblendung elektronisch

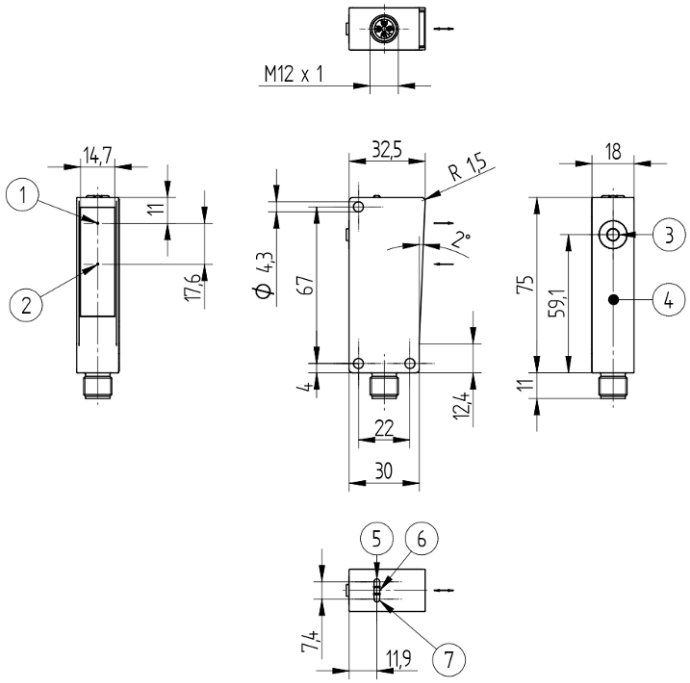

Symbol	Legende
1	Sendediode
2	Empfangsdiode
3	Teach-in Taste
4	NFC-Schnittstelle
5	Schaltzustandsanzeige O1
6	Power LED
7	Schaltzustandsanzeige O2

DE

Maßangaben in mm
Technische Änderungen vorbehalten
Version 0
www.wenglor.com

Technische Daten

Optische Daten	
Tastweite	300 mm
Einstellbereich	65...300 mm
Schalthysterese	< 2 %
Lichtart	Laser, rot
Wellenlänge	655 nm
Lebensdauer (Tu = +25 °C)	100000 h
Laserklasse (EN 60825-1)	1
Max. zul. Fremdlicht	10000 Lux
Lichtfleckdurchmesser	siehe Tabelle 1
Optische Achse	Ausgerichtet
Schaltpunkt	Abgeglichen
Prinzip	Triangulation

Elektrische Daten	
Versorgungsspannung	15...30 V DC
Versorgungsspannung mit IO-Link	18...30 V DC
Stromaufnahme (Ub = 24 V)	< 15 mA
Schaltfrequenz	150 Hz
Schaltfrequenz (1 Schaltausgang)	800 Hz
Ansprechzeit	3,3 ms
Ansprechzeit (1 Schaltausgang)	1,25 ms
Temperaturdrift	< 3 %
Temperaturbereich	-25...60 °C
Spannungsabfall Schaltausgang	< 2 V
Schaltstrom Schaltausgang	100 mA
Kurzschlussfest	ja
Verpolungssicher	ja
Überlastsicher	ja
Schnittstelle	IO-Link V1.1
Data Storage	ja
Schutzklasse	III

Mechanische Daten	
Einstellart	Teach-in/NFC
Gehäusematerial	Kunststoff, ABS/PC
Schutzart	IP67 IP68
Anschlusstyp	Steckervariante
Anschlussart	M12 × 1; 4-polig
Optikabdeckung	Kunststoff, PMMA

Sicherheitstechnische Daten	
MTTFd (EN ISO 13849-1)	1072,7 a

Allgemeine Daten	
Lieferumfang	1 × Inbetriebnahmehinweis 1 × Sensor

Einstellbare Parameter	
Ausgang	Gegentakt NPN PNP
Schaltung	Öffner Schließer Öffner/Schließer
Weitere Parameter	Abfallzeitverzögerung Anzugszeitverzögerung Betriebsmodus Hysterese Schaltpunkt Sendelicht

Alle weiteren Parameter befinden sich in den Produktdokumentationen.

Klassifikationen	
eCl@ss 5.1.4	27-27-09-04 Light scanner w. background masking
eCl@ss 6.x	27-27-09-04 Light scanner w. background masking
eCl@ss 7.0	27-27-09-04 Light scanner w. background masking
eCl@ss 7.1	27-27-09-04 Light scanner w. background masking
eCl@ss 8.x	27-27-09-04 Light scanner w. background masking
eCl@ss 10.0.1	27-27-09-04 Light scanner w. background masking

Technische Grafiken

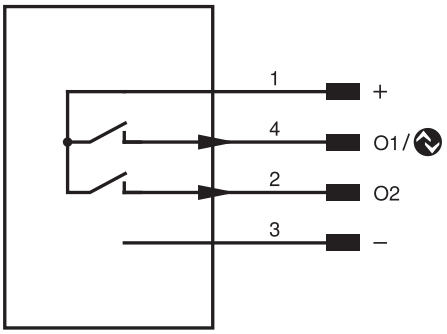

Pin	Pinfunktion	Polarität	Schaltung
1	Versorgungsspannung +		
2	Schaltausgang 2	PNP	Schließer
3	Versorgungsspannung 0 V		
4	Schaltausgang 1 IO-Link	PNP	Schließer

Tabelle 1			
Tastweite	65 mm	150 mm	300 mm
Lichtfleckdurchmesser	3 mm	2,5 mm	1,5 mm

Abb. 1: Schaltabstandsabweichung

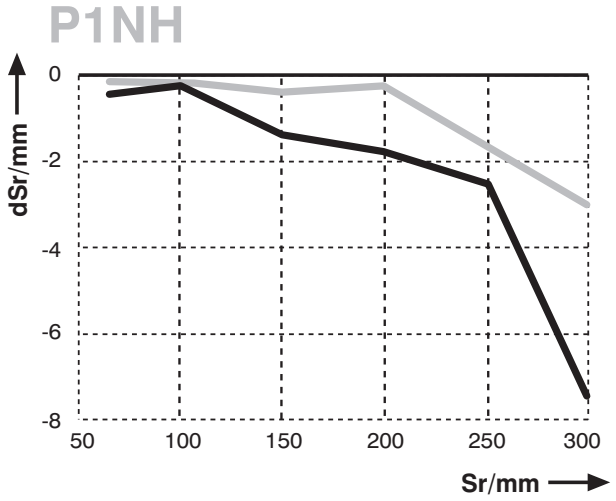

Typische Kennlinie, bezogen auf Weiß, 90 % Remission

Sr = Schaltabstand

dSr = Schaltabstandsänderung

Schwarz 6 % Remission

Grau 18 % Remission