wenglor
the innovative family

Teknik Veriler
P1HJ001
Çatal Sensör



Sembol	Açıklamalar
1	Vericiler
2	Alıcı diyotu
3	Çok fonksiyonlu eleman

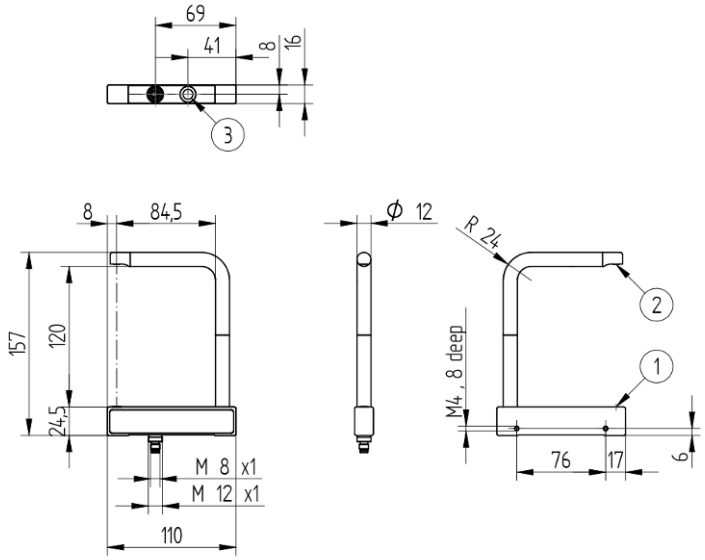

TR

Ölçüler mm cinsindendir
Teknik değişiklikler saklıdır
Sürüm 0
www.wenglor.com

Teknik Veriler

Optik veriler	
Çatal genişliği	120 mm
Algılanabilir en küçük parça	40 µm
Algılanabilir en küçük aralık	50 µm
Anahtarlama histerezi	< 10 %
Işık türü	Lazer, kırmızı
Işık noktası geometrisi	Hizalanmış
Kullanım ömrü (Tu = +25 °C)	100000 h
Lazer sınıfı (EN 60825-1)	1
Müsaade edilen maks. harici ışık	10000 Lux
Işık noktası çapı	0,35 mm
Tekrarlama hassasiyeti	< 5 µm

Elektriksel veriler	
Besleme gerilimi	10...30 V DC
Güç tüketimi (Ub = 24 V)	< 25 mA
Anahtarlama frekansı	10 kHz
Tepki süresi	50 µs
Sıcaklık aralığı	-25...60 °C
Anahtarlama çıkışı gerilim düşmesi	< 2,5 V
PNP anahtarlama çıkışı anahtarlama akımı	100 mA
Kısa devre korumalı	Evet
Ters kutup korumalı	Evet
Aşırı yük korumalı	Evet
Teach-in modu	NT, MT
Koruma sınıfı	III

Mekanik veriler	
Ayar türü	Teach-in
Gövde malzemesi	Paslanmaz çelik, V4A (1.4404/316L)
Optik kapak	Cam
Koruma sınıfı	IP69K
Bağlantı tipi	Fiş değişkeni
Bağlantı türü	M8 × 1; 4 pin'li

Emniyet tekniğine ilişkin veriler	
MTTFd (EN ISO 13849-1)	1615,89 a

Genel veriler	
Teslimat kapsamı	1 × Devreye alma bilgisi 1 × Sensör
Onay sertifikaları	Ecolab FDA uygunluğu

Ayarlanabilir parametreler	
Anahtarlama	NC NC/NO NO

Diğer tüm parametreler ürün dokümanlarında bulunur.

BMECat verileri	
eCl@ss 5.1.4	27-27-09-09 Fork sensor
eCl@ss 6.x	27-27-09-09 Fork sensor
eCl@ss 7.0	27-27-09-09 Fork sensor
eCl@ss 7.1	27-27-09-09 Fork sensor
eCl@ss 8.x	27-27-09-09 Fork sensor
eCl@ss 10.0.1	27-27-09-09 Fork sensor

Teknik Grafikler

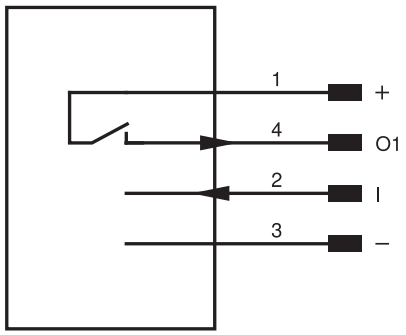

pin	Pin fonksiyonu	Polarite	Anahtarlama
1	Besleme gerilimi +		
2		High activ	
3	Besleme gerilimi 0 V		
4	Anahtarlama çıkışı	PNP	NO