技术数据
P1KL012
镜反射传感器
通用型

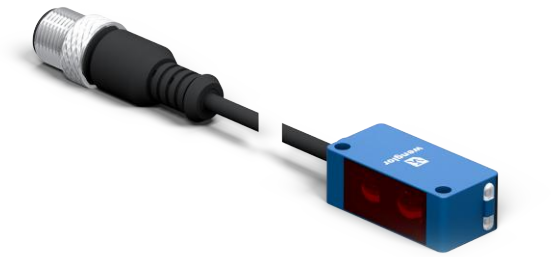

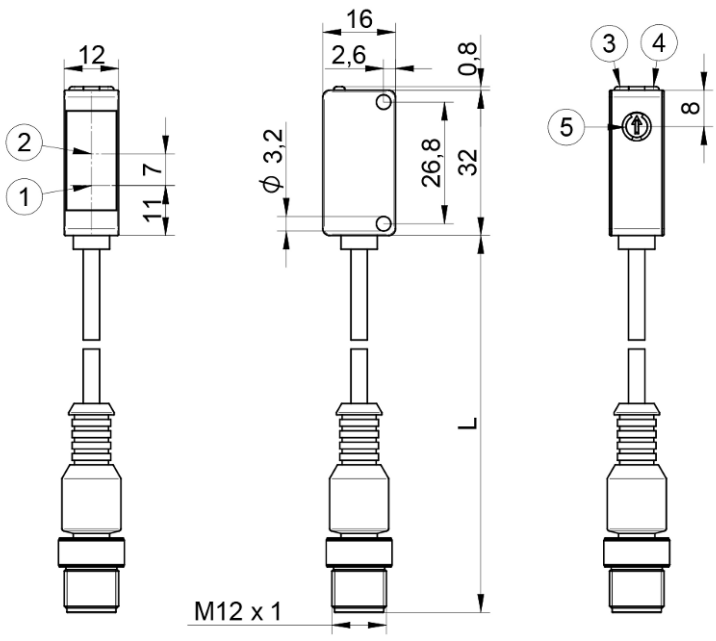

符号标识	图例
1	发送二极管
2	接收二极管
3	电源 LED 指示灯
4	切换状态指示灯/污染消息
5	操作距离调整器
L	电缆长度

ZH

尺寸单位为毫米
保留技术更改权
版本 1
www.wenglor.com

技术数据

光学数据	
作用范围	5000 mm
基准反射器/反射膜	RQ100BA
最小的可识别部件	参见表 2
切换滞后	< 10 %
光线类型	发光二极管，红色
偏振镜	是
使用寿命(Tu = +25 °C)	100000 h
最大允许的外来光线	10000 Lux
光斑直径	参见表 1
光学系统	双透镜系统
光学轴线	对准的
开关点	校准的

电气数据	
供电电压	10...30 V DC
带 IO-Link 的电源电压	18...30 V DC
电流消耗(Ub = 24 V)	< 20 mA
切换频率	2000 Hz
切换频率 (Speed-Mode)	3500 Hz
响应时间	0.25 ms
切换频率 (Speed-Mode)	0.14 ms
温度偏差	< 10 %
温度范围	-40...60 °C
切换输出端压降	< 2 V
切换输出端开关电流	100 mA
切换输出端剩余电流	< 50 µA
抗短路	是
反极性保护	是
防过载	是
可锁定	是
接口	IO-Link V1.1
防护等级	III

机械数据	
设置方式	电位计
外壳材料	ABS / PC 塑料
防护等级	IP67 IP68
接口类型	个带电缆的插头
连接方式	M12 × 1；4针
电缆长度 (L)	200 mm
电缆外皮材料	PUR 塑料
透镜盖	塑料，PMMA

安全技术数据	
MTTFd (EN ISO 13849-1)	2808.97 a

常规数据	
供货范围	1 × 调试说明 1 × 传感器

可调参数	
输出端	推挽输出端 NPN PNP
电路	常闭触点 常开触点 未激活 错误输出端 常闭触点+常开触点
其他参数	释放时间延时 吸合时间延时 运行模式 滞后 发射光 开关量点

所有其他参数都在产品文档中。

BMECat Daten	
eCl@ss 5.1.4	27-27-09-02 Reflection light barrier
eCl@ss 6.x	27-27-09-02 Reflection light barrier
eCl@ss 7.0	27-27-09-02 Reflection light barrier
eCl@ss 7.1	27-27-09-02 Reflection light barrier
eCl@ss 8.x	27-27-09-02 Reflection light barrier
eCl@ss 10.0.1	27-27-09-02 Reflection light barrier

技术图表

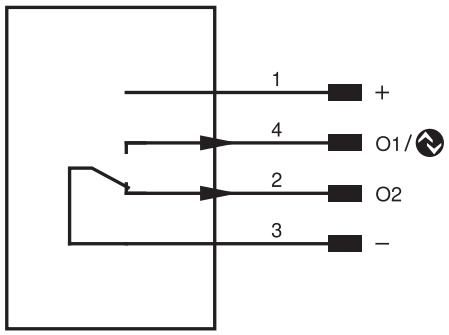

引脚	引脚功能	极性	电路
1	电源电压 +		
2	开关量输出端 2	NPN	反效
3	供电电压 0 V		
4	开关量输出端 1 IO-Link	NPN	常开触点

表1			
工作距离	0,2 m	2 m	5 m
光斑直径	30 mm	180 mm	400 mm

表 2			
测距传感器/反射镜	1 m	2,5 m	5 m
最小的可识别部件	10 mm	20 mm	30 mm

反射器数据	
RQ100BA	0.01...5 m
RE18040BA	0.01...4.5 m
RQ84BA	0.01...4.5 m
RR84BA	0.01...4.5 m
RE9538BA	0.01...2 m
RE6151BM	0.01...3.5 m
RR50_A	0.01...3 m
RE6040BA	0.01...3.5 m
RE8222BA	0.01...2.5 m
RR34_M	0.01...1.6 m
RE3220BM	0.01...1.5 m
RE6210BM	0.01...1.5 m
RR25_M	0.01...1.3 m
RR25KP	0.01...0.8 m
RR21_M	0.01...1.1 m
Z90R004	0.15...1.65 m
Z90R005	0.15...2.3 m
ZRAE02B01	0.01...2 m
ZRME01B01	0.01...0.9 m
ZRME03B01	0.01...1.6 m
ZRMR02K01	0.01...1 m
ZRMS02_01	0.01...1 m
RF505	0.02...1.9 m
RF508	0.02...1.7 m
RF258	0.02...1.4 m
ZRDF03K01	0.03...3 m
ZRDF10K01	0.03...3.5 m

反射器型号，安装间距