wenglor
the innovative family

Datos técnicos

P1KL012

Sensor retro-réflex

universales

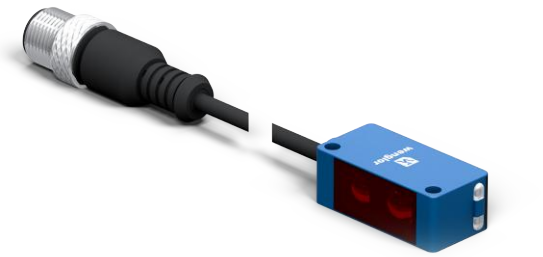

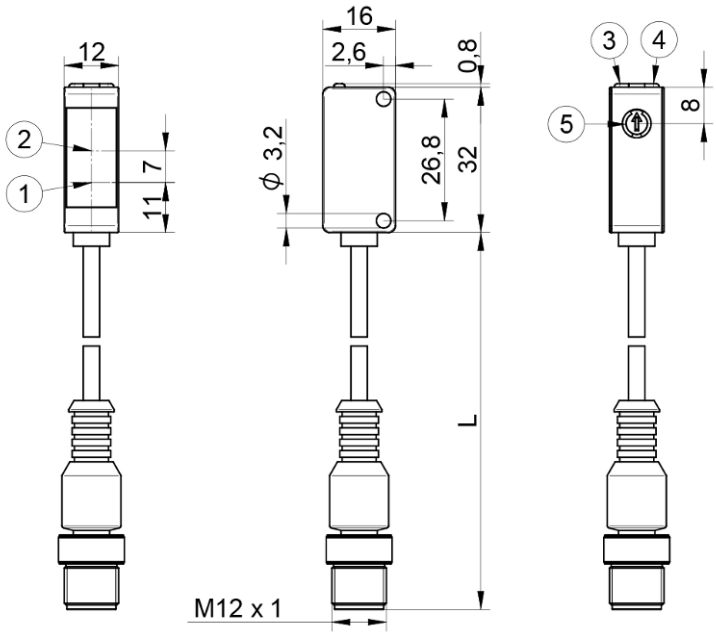

Símbolo	Leyenda
1	Diodo emisor
2	Diodo receptor
3	Luz LED de alimentación
4	Indicador de estado de conmutación / Advertencia de contaminación
5	Ajuste de distancia de conmutación
L	Longitud del cable

ES

Dimensiones en mm
Sujeto a cambios técnicos
Versión 1
www.wenglor.com

Datos técnicos

Datos ópticos	
Alcance	5000 mm
Espejo de referencia/Hoja reflectora	RQ100BA
Parte más pequena reconocible	Ver tabla 2
Histéresis de conmutación	< 10 %
Tipo de luz	LED, rojo
Filtro de polarización	sí
Vida útil (Tu = +25 °C)	100000 h
Lux externa máx. admisible	10000 Lux
Diámetro del punto luminoso	Ver tabla 1
Sistema óptico	Sistema óptico de dos lentes
Eje óptico	Alineado
Punto de conmutación	Sincronizado

Datos eléctricos	
Tensión de alimentación	10...30 V DC
Tensión de alimentación con IO-Link	18...30 V DC
Consumo de corriente (Ub = 24 V)	< 20 mA
Frecuencia de conmutación	2000 Hz
Frecuencia de conmutación (modo de velocidad)	3500 Hz
Tiempo de reacción	0,25 ms
Tiempo de reacción (modo de velocidad)	0,14 ms
Temperatura de desvío	< 10 %
Rango de temperatura	-40...60 °C
Caída de tensión salida de conmutación	< 2 V
Corriente de conmutación / salida de conmutación	100 mA
Corriente residual a la salida	< 50 µA
Protección cortocircuitos	sí
Protección cambio polaridad	sí
Protección de sobrecarga	sí
Bloqueable	sí
Interfaz	IO-Link V1.1
Categoría de protección	III

Datos mecánicos	
Tipo de ajustes	Potenciómetro
Carcasa	Plástico, ABS/PC
Clase de protección	IP67 IP68
Tipo de conexión	Enchufe con cable
Conexión	M12 × 1; 4-pines
Longitud del cable (L)	200 mm
Material de la cubierta del cable	Plástico, PUR
Protección de la óptica	Plástico, PMMA

Datos técnicos de seguridad	
MTTFd (EN ISO 13849-1)	2808,97 a

Datos generales	
Volumen de entrega	1 indicación sobre la puesta en marcha 1 sensor

Parámetros configurables	
Salida	Push-Pull NPN PNP
Conmutación	NC NO desactivada Salida de error NC+NO
Otros parámetros	Retardo del tiempo de desconexión Retardo del tiempo de conexión Modo de funcionamiento Histéresis Luz emitida Punto de conmutación

El resto de los parámetros se encuentran en la documentación del producto.

Datos BMECat	
eCl@ss 5.1.4	27-27-09-02 Reflection light barrier
eCl@ss 6.x	27-27-09-02 Reflection light barrier
eCl@ss 7.0	27-27-09-02 Reflection light barrier
eCl@ss 7.1	27-27-09-02 Reflection light barrier
eCl@ss 8.x	27-27-09-02 Reflection light barrier
eCl@ss 10.0.1	27-27-09-02 Reflection light barrier

Gráficos técnicos

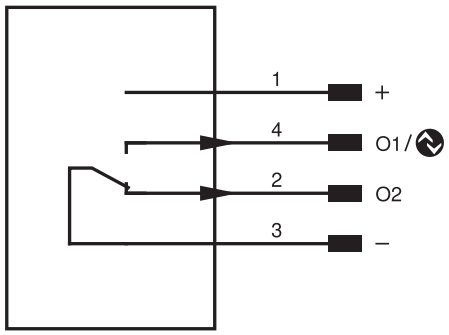

Pin	Función del pin	Polaridad	Conmutación
1	Tensión de alimentación +		
2	Salida de conmutación 2	NPN	Antivalente
3	Tensión de alimentación 0 V		
4	Salida de conmutación 1 IO-Link	NPN	NO

Tabla 1			
Distancia de trabajo	0,2 m	2 m	5 m
Diámetro del punto luminoso	30 mm	180 mm	400 mm

Tabla 2			
Sensor/espejo distancia	1 m	2,5 m	5 m
Parte más pequena reconocible	10 mm	20 mm	30 mm

Datos del espejo	
RQ100BA	0,01...5 m
RE18040BA	0,01...4,5 m
RQ84BA	0,01...4,5 m
RR84BA	0,01...4,5 m
RE9538BA	0,01...2 m
RE6151BM	0,01...3,5 m
RR50_A	0,01...3 m
RE6040BA	0,01...3,5 m
RE8222BA	0,01...2,5 m
RR34_M	0,01...1,6 m
RE3220BM	0,01...1,5 m
RE6210BM	0,01...1,5 m
RR25_M	0,01...1,3 m
RR25KP	0,01...0,8 m
RR21_M	0,01...1,1 m
Z90R004	0,15...1,65 m
Z90R005	0,15...2,3 m
ZRAE02B01	0,01...2 m
ZRME01B01	0,01...0,9 m
ZRME03B01	0,01...1,6 m
ZRMR02K01	0,01...1 m
ZRMS02_01	0,01...1 m
RF505	0,02...1,9 m
RF508	0,02...1,7 m
RF258	0,02...1,4 m
ZRDF03K01	0,03...3 m
ZRDF10K01	0,03...3,5 m

Tipo de espejo, distancia de montaje