Dati tecnici

P1KL012

Barriera catarifrangente

universale

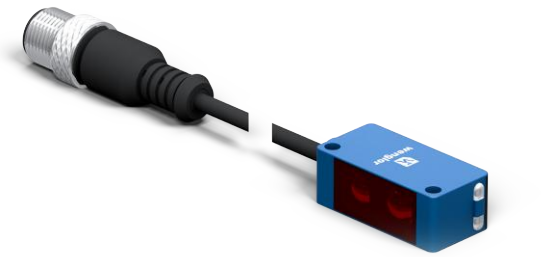

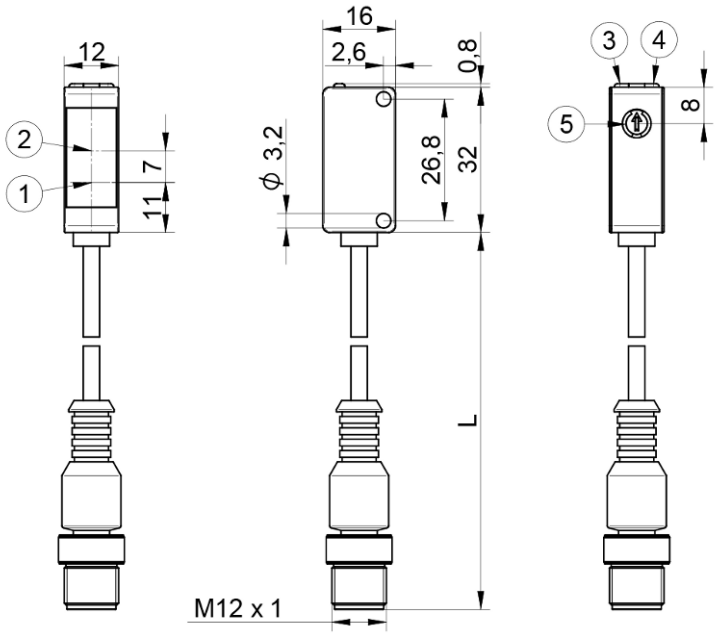

Forma	Legenda
1	Diodo emettitore
2	Diodo ricevitore
3	LED di alimentazione
4	Indicatore dello stato di commutazione/segnalazione di antimbrattamento
5	Regolatore della distanza di commutazione
L	Lunghezza cavo

IT

Dimensioni in mm

Con riserva di modifiche tecniche

www.wenglor.com

Dati tecnici

Dati ottici	
Portata	5000 mm
Catarifrangente di riferimento/in foglio	RQ100BA
Minimo oggetto riconoscibile	vedere tabella 2
Isteresi di commutazione	< 10 %
Tipo di luce	LED, rosso
Filtro di polarizzazione	sì
Vita media (Tu = +25 °C)	100000 h
Livello luce estranea	10000 Lux
Diametro punto luce	vedere tabella 1
Ottica	Ottica a due lenti
Asse ottico	Allineato
Punto di commutazione	Calibrato

Dati elettrici	
Tensione di alimentazione	10...30 V DC
Tensione di alimentazione con IO-Link	18...30 V DC
Assorbimento di corrente (Ub = 24 V)	< 20 mA
Frequenza di commutazione	2000 Hz
Frequenza di commutazione (Speed Mode)	3500 Hz
Tempo di risposta	0,25 ms
Tempo di risposta (Speed Mode)	0,14 ms
Deriva termica	< 10 %
Fascia temperatura	-40...60 °C
Caduta di tensione uscita di commutazione	< 2 V
Max. corrente di commutazione	100 mA
Corrente residua uscita di commutazione	< 50 µA
Protezione contro i cortocircuiti	sì
Protezione all'inversione di polarità	sì
Protezione al sovraccarico	sì
Bloccabile	sì
Interfaccia	IO-Link V1.1
Classe di protezione	III

Dati meccanici	
Tipo di regolazione	Potenziometro
Materiale custodia	Plastica ABS/PC
Grado di protezione	IP67 IP68
Tipo di collegamento	Connettore maschio con cavo
Tipo di connessione	M12 × 1; 4-pin
Lunghezza cavo (L)	200 mm
Materiale del rivestimento cavo	Plastica PUR
Protezione dell'ottica	Plastica, PMMA

Dati tecnici di sicurezza	
MTTFd (EN ISO 13849-1)	2808,97 a

Dati generali	
Volume di consegna	1 × istruzione per la messa in funzione 1 × sensore

Parametri impostabili	
Uscita	Push-pull NPN PNP
Commutazione	contatto chiuso contatto aperto disattiva Uscita di errore contatto chiuso+contatto aperto
Altri parametri	Ritardo di diseccitazione Ritardo di eccitazione Modalità di funzionamento Isteresi Luce di trasmissione Punto di commutazione

Tutti gli altri parametri sono contenuti nella documentazione del prodotto.

Dati BMECat	
eCl@ss 5.1.4	27-27-09-02 Reflection light barrier
eCl@ss 6.x	27-27-09-02 Reflection light barrier
eCl@ss 7.0	27-27-09-02 Reflection light barrier
eCl@ss 7.1	27-27-09-02 Reflection light barrier
eCl@ss 8.x	27-27-09-02 Reflection light barrier
eCl@ss 10.0.1	27-27-09-02 Reflection light barrier

Illustrazioni tecniche

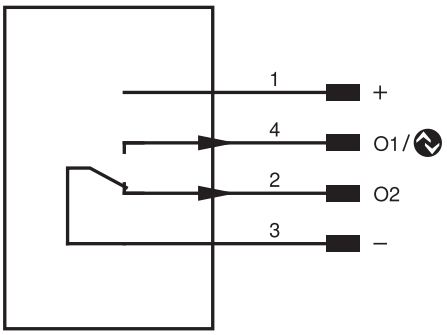

Pin	Funzione pin	Polarità	Commutazione
1	Tensione di alimentazione +		
2	Uscita di commutazione 2	NPN	Antivalente
3	Tensione di alimentazione 0 V		
4	Uscita di commutazione 1 IO-Link	NPN	contatto aperto

Tabella 1			
Distanza di lavoro	0,2 m	2 m	5 m
Diametro punto luce	30 mm	180 mm	400 mm

Tabella 2			
Distanza tra il sensore e il catarigrangente	1 m	2,5 m	5 m
Oggetto più piccolo riconoscibile	10 mm	20 mm	30 mm

Dati catarifrangente	
RQ100BA	0,01...5 m
RE18040BA	0,01...4,5 m
RQ84BA	0,01...4,5 m
RR84BA	0,01...4,5 m
RE9538BA	0,01...2 m
RE6151BM	0,01...3,5 m
RR50_A	0,01...3 m
RE6040BA	0,01...3,5 m
RE8222BA	0,01...2,5 m
RR34_M	0,01...1,6 m
RE3220BM	0,01...1,5 m
RE6210BM	0,01...1,5 m
RR25_M	0,01...1,3 m
RR25KP	0,01...0,8 m
RR21_M	0,01...1,1 m
Z90R004	0,15...1,65 m
Z90R005	0,15...2,3 m
ZRAE02B01	0,01...2 m
ZRME01B01	0,01...0,9 m
ZRME03B01	0,01...1,6 m
ZRMR02K01	0,01...1 m
ZRMS02_01	0,01...1 m
RF505	0,02...1,9 m
RF508	0,02...1,7 m
RF258	0,02...1,4 m
ZRDF03K01	0,03...3 m
ZRDF10K01	0,03...3,5 m

Tipo di catarifrangente, distanza di montaggio