wenglor
the innovative family

# Teknik Veriler

# P1KL005
# Reflektörlü Sensör

üniversal




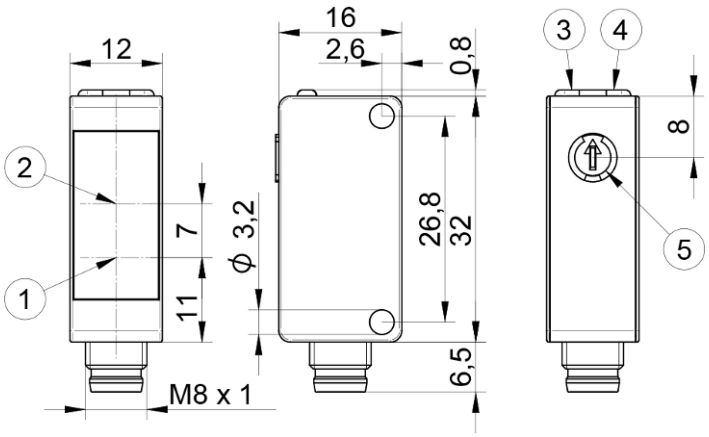


| Sembol | Açıklamalar |
|---|---|
| 1 | Emitör diyotu |
| 2 | Alıcı diyotu |
| 3 | Güç LED'i |
| 4 | Anahtarlama durumu göstergesi/ Kirlilik uyarısı |
| 5 | Anahtarlama mesafesi ayarlayıcısı |

TR

Ölçüler mm cinsindendir
Teknik değişiklikler saklıdır
Sürüm 1
**www.wenglor.com**

## Teknik Veriler

| Optik veriler | |
|---|---|
| Algılama mesafesi | 5000 mm |
| Referans reflektör / reflektif folyo | RQ100BA |
| Algılanabilir en küçük parça | Bkz. tablo 2 |
| Anahtarlama histerezi | < 10 % |
| Işık türü | LED, kırmızı |
| Polarizasyon filtresi | Evet |
| Kullanım ömrü (Tu = +25 °C) | 100000 h |
| Müsaade edilen maks. harici ışık | 10000 Lux |
| Işık noktası çapı | Bkz. tablo 1 |
| Optik | Ottica a due lenti |
| Optik Eksen | Hızalı |
| Anahtarlama noktası | Kalibre edilmiş |

| Elektriksel veriler | |
|---|---|
| Besleme gerilimi | 10...30 V DC |
| IO-Link ile besleme gerilimi | 18...30 V DC |
| Güç tüketimi (Ub = 24 V) | < 20 mA |
| Anahtarlama frekansı | 2000 Hz |
| Anahtarlama frekansı (Hız modu) | 3500 Hz |
| Tepki süresi | 0,25 ms |
| Tepki süresi (Hız modu) | 0,14 ms |
| Sıcaklık kayması | < 10 % |
| Sıcaklık aralığı | -40...60 °C |
| Anahtarlama çıkışı gerilim düşmesi | < 2 V |
| Röle çıkışı anahtarlama akımı | 100 mA |
| Anahtarlama çıkışı artık akımı | < 50 µA |
| Kısa devre korumalı | Evet |
| Ters kutup korumalı | Evet |
| Aşırı yük korumalı | Evet |
| Kilitlenebilir | Evet |
| Arayüz | IO-Link V1.1 |
| Koruma sınıfı | III |

| Mekanik veriler | |
|---|---|
| Ayar türü | Potansiyometre |
| Gövde malzemesi | Plastik, ABS/PC |
| Koruma sınıfı | IP67<br>IP68 |
| Bağlantı tipi | Fiş değişkeni |
| Bağlantı türü | M8 × 1; 3 pin'li |
| Optik kapak | Plastik, PMMA |

| Emniyet tekniğine ilişkin veriler | |
|---|---|
| MTTFd (EN ISO 13849-1) | 2827,23 a |

| Genel veriler | |
|---|---|
| Teslimat kapsamı | 1 × Devreye alma bilgisi<br>1 × Sensör |

| Ayarlanabilir parametreler | |
|---|---|
| Çıkış | İtme – çekme<br>NPN<br>PNP |
| Anahtarlama | NC<br>NO<br>NC/NO |
| Diğer parametreler | Kapatma geciktirmesi<br>Açma geciktirmesi<br>İşletim modu<br>Histerezis<br>Verici ışığı<br>Anahtarlama noktası |

Diğer tüm parametreler ürün dokümanlarında bulunur.

| BMECat verileri | |
|---|---|
| eCl@ss 5.1.4 | 27-27-09-02 Reflection light barrier |
| eCl@ss 6.x | 27-27-09-02 Reflection light barrier |
| eCl@ss 7.0 | 27-27-09-02 Reflection light barrier |
| eCl@ss 7.1 | 27-27-09-02 Reflection light barrier |
| eCl@ss 8.x | 27-27-09-02 Reflection light barrier |
| eCl@ss 10.0.1 | 27-27-09-02 Reflection light barrier |

## Teknik Grafikler

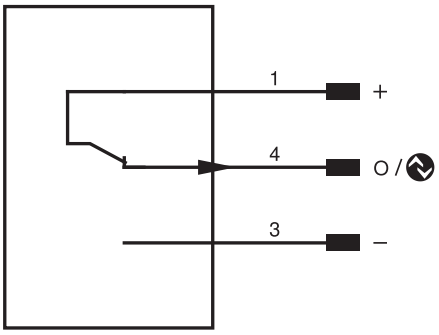


| pin | Pin fonksiyonu | Polarite | Anahtarlama |
|---|---|---|---|
| 1 | Besleme gerilimi + | | |
| 3 | Besleme gerilimi 0 V | | |
| 4 | Anahtarlama çıkışı IO-Link | PNP | NC |

| Tablo 1 | | | |
|---|---|---|---|
| Algılama mesafesi | 0,2 m | 2 m | 5 m |
| Işık noktası çapı | 30 mm | 180 mm | 400 mm |

| Tablo 2 | | | |
|---|---|---|---|
| Sensör/reflektör mesafesi | 1 m | 2,5 m | 5 m |
| Algılanabilir en küçük parça | 10 mm | 20 mm | 30 mm |

| Reflektör verileri | |
|---|---|
| RQ100BA | 0,01...5 m |
| RE18040BA | 0,01...4,5 m |
| RQ84BA | 0,01...4,5 m |
| RR84BA | 0,01...4,5 m |
| RE9538BA | 0,01...2 m |
| RE6151BM | 0,01...3,5 m |
| RR50_A | 0,01...3 m |
| RE6040BA | 0,01...3,5 m |
| RE8222BA | 0,01...2,5 m |
| RR34_M | 0,01...1,6 m |
| RE3220BM | 0,01...1,5 m |
| RE6210BM | 0,01...1,5 m |
| RR25_M | 0,01...1,3 m |
| RR25KP | 0,01...0,8 m |
| RR21_M | 0,01...1,1 m |
| Z90R004 | 0,15...1,65 m |
| Z90R005 | 0,15...2,3 m |
| ZRAE02B01 | 0,01...2 m |
| ZRME01B01 | 0,01...0,9 m |
| ZRME03B01 | 0,01...1,6 m |
| ZRMR02K01 | 0,01...1 m |
| ZRMS02_01 | 0,01...1 m |
| RF505 | 0,02...1,9 m |
| RF508 | 0,02...1,7 m |
| RF258 | 0,02...1,4 m |
| ZRDF03K01 | 0,03...3 m |
| ZRDF10K01 | 0,03...3,5 m |

Reflektör tipi, montaj mesafesi