Teknik Veriler

P1KH005
Cisimden Yansımalı Sensör

arka fon bastırmalı elektronik



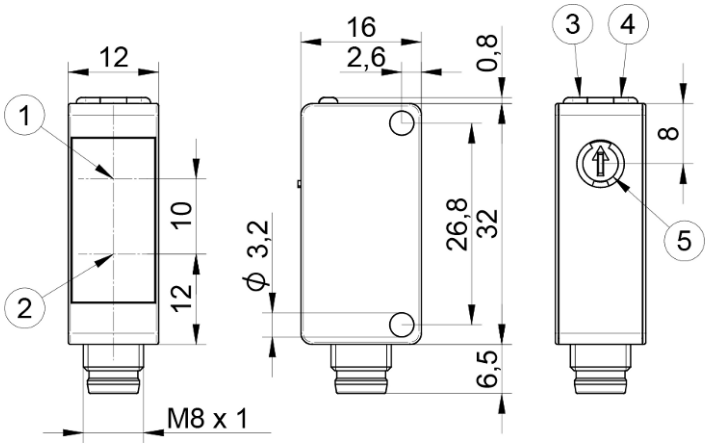

Sembol	Açıklamalar
1	Emitör diyotu
2	Alıcı diyotu
3	Güç LED'i
4	Anahtarlama durumu göstergesi/ Kirlilik uyarısı
5	Anahtarlama mesafesi ayarlayıcısı

TR

Ölçüler mm cinsindendir
Teknik değişiklikler saklıdır
Sürüm 0
www.wenglor.com

Teknik Veriler

Optik veriler	
Algılama mesafesi	150 mm
Ayar aralığı	30...150 mm
Anahtarlama histerezi	< 10 %
Işık türü	LED, kırmızı
Kullanım ömrü (Tu = +25 °C)	100000 h
Müsaade edilen maks. harici ışık	10000 Lux
Işık noktası çapı	Bkz. tablo 1
Optik Eksen	Hızalı
Anahtarlama noktası	Kalibre edilmiş
Prensip	Triangülasyon

Elektriksel veriler	
Besleme gerilimi	10...30 V DC
IO-Link ile besleme gerilimi	18...30 V DC
Güç tüketimi (Ub = 24 V)	< 20 mA
Anahtarlama frekansı	1000 Hz
Anahtarlama frekansı (Interference-free modu)	500 Hz
Tepki süresi (Interference-free modu)	1 ms
Tepki süresi	0,5 ms
Sıcaklık kayması	< 5 %
Sıcaklık aralığı	-40...60 °C
Anahtarlama çıkışı gerilim düşmesi	< 2 V
Röle çıkışı anahtarlama akımı	100 mA
Anahtarlama çıkışı artık akımı	< 50 µA
Kısa devre korumalı	Evet
Ters kutup korumalı	Evet
Aşırı yük korumalı	Evet
Kilitlenebilir	Evet
Arayüz	IO-Link V1.1
Koruma sınıfı	III

Mekanik veriler	
Ayar türü	Potansiyometre
Gövde malzemesi	Plastik, ABS/PC
Koruma sınıfı	IP67 IP68
Bağlantı tipi	Fiş değişkeni
Bağlantı türü	M8 × 1; 3 pin'li
Optik kapak	Plastik, PMMA

Emniyet tekniğine ilişkin veriler	
MTTFd (EN ISO 13849-1)	1725,77 a

Genel veriler	
Teslimat kapsamı	1 × Devreye alma bilgisi 1 × Sensör

Ayarlanabilir parametreler	
Çıkış	İtme – çekme NPN PNP
Anahtarlama	NC NC/NO NO
Diğer parametreler	Kapatma geciktirmesi Açma geciktirmesi İşletim modu Histerezis Anahtarlama noktası Verici ışığı

Diğer tüm parametreler ürün dokümanlarında bulunur.

BMECat verileri	
eCl@ss 5.1.4	27-27-09-04 Light scanner w. background masking
eCl@ss 6.x	27-27-09-04 Light scanner w. background masking
eCl@ss 7.0	27-27-09-04 Light scanner w. background masking
eCl@ss 7.1	27-27-09-04 Light scanner w. background masking
eCl@ss 8.x	27-27-09-04 Light scanner w. background masking
eCl@ss 10.0.1	27-27-09-04 Light scanner w. background masking

Teknik Grafikler

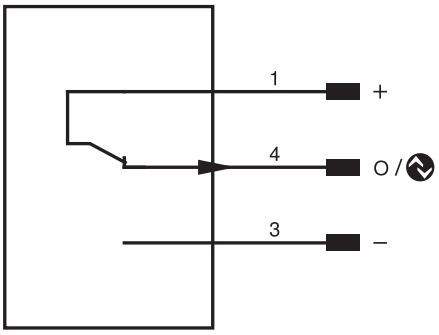

pin	Pin fonksiyonu	Polarite	Anahtarlama
1	Besleme gerilimi +		
3	Besleme gerilimi 0 V		
4	Anahtarlama çıkışı IO-Link	PNP	NC

Tablo 1			
Algılama Mesafesi	50 mm	100 mm	150 mm
Işık noktası çapı	5 mm	7 mm	10 mm

Şekil 1: Anahtarlama mesafesi sapması

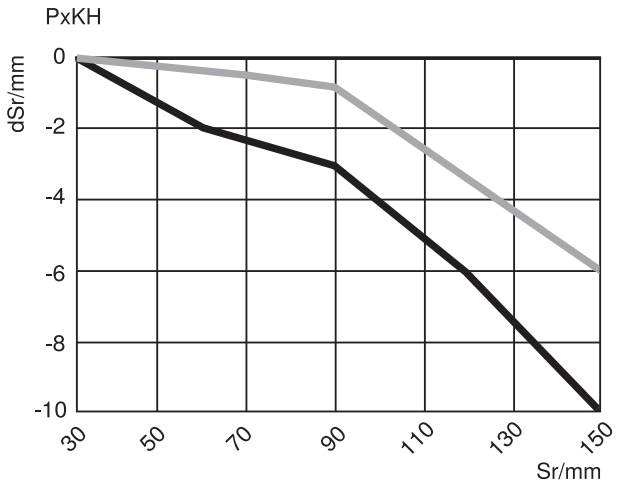

%90 remisyonlu beyaz için karakteristik eğirisi

Sr = Anahtarlama mesafesi

dSr = Anahtarlama mesafesi değişikliği

Siyah % 6

Gri % 18