Dati tecnici

P1KH019

Tasteggio diretto

con soppressione dello sfondo elettronica



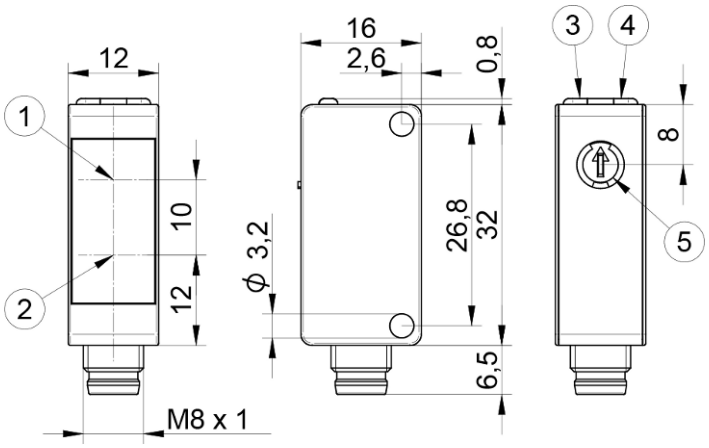

Forma	Legenda
1	Diodo emettitore
2	Diodo ricevitore
3	LED di alimentazione
4	Indicatore dello stato di commutazione/segnalazione di antimbrattamento
5	Regolatore della distanza di commutazione

IT

Dimensioni in mm

Con riserva di modifiche tecniche

0

www.wenglor.com

Dati tecnici

Dati ottici	
Portata	150 mm
Campo di regolazione	30...150 mm
Isteresi di commutazione	< 10 %
Tipo di luce	LED, blu
Vita media (Tu = +25 °C)	100000 h
Gruppo di rischio (EN 62471)	1
Livello luce estranea	10000 Lux
Diametro punto luce	vedere tabella 1
Asse ottico	Allineato
Punto di commutazione	Calibrato
Principio	Triangolazione

Dati elettrici	
Tensione di alimentazione	10...30 V DC
Tensione di alimentazione con IO-Link	18...30 V DC
Assorbimento di corrente (Ub = 24 V)	< 20 mA
Frequenza di commutazione	1000 Hz
Frequenza di commutazione (modalità senza interferenze)	500 Hz
Tempo di risposta (modalità senza interferenze)	1 ms
Tempo di risposta	0,5 ms
Deriva termica	< 5 %
Fascia temperatura	-40...60 °C
Caduta di tensione uscita di commutazione	< 2 V
Max. corrente di commutazione	100 mA
Corrente residua uscita di commutazione	< 50 µA
Protezione contro i cortocircuiti	sì
Protezione all'inversione di polarità	sì
Protezione al sovraccarico	sì
Bloccabile	sì
Interfaccia	IO-Link V1.1
Classe di protezione	III

Dati meccanici	
Tipo di regolazione	Potenziometro
Materiale custodia	Plastica ABS/PC
Grado di protezione	IP67 IP68
Tipo di collegamento	Variante a spina
Tipo di connessione	M8 × 1; 4-pin
Protezione dell'ottica	Plastica, PMMA

Dati tecnici di sicurezza	
MTTFd (EN ISO 13849-1)	1717,03 a

Dati generali	
Volume di consegna	1 × istruzione per la messa in funzione 1 × sensore

Parametri impostabili	
Uscita	Push-pull NPN PNP
Commutazione	disattiva Uscita di errore contatto chiuso contatto chiuso+contatto aperto contatto aperto
Altri parametri	Ritardo di diseccitazione Ritardo di eccitazione Modalità di funzionamento Isteresi Punto di commutazione Luce di trasmissione

Tutti gli altri parametri sono contenuti nella documentazione del prodotto.

Dati BMECat	
eCl@ss 5.1.4	27-27-09-04 Light scanner w. background masking
eCl@ss 6.x	27-27-09-04 Light scanner w. background masking
eCl@ss 7.0	27-27-09-04 Light scanner w. background masking
eCl@ss 7.1	27-27-09-04 Light scanner w. background masking
eCl@ss 8.x	27-27-09-04 Light scanner w. background masking
eCl@ss 10.0.1	27-27-09-04 Light scanner w. background masking

Illustrazioni tecniche

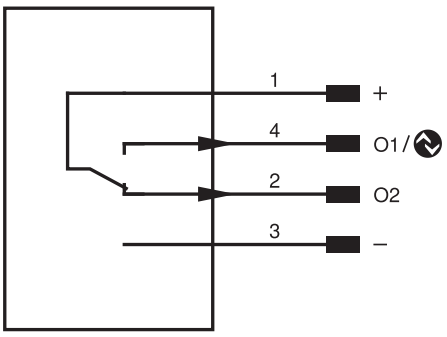

Pin	Funzione pin	Polarità	Commutazione
1	Tensione di alimentazione +		
2	Uscita di commutazione 2	PNP	Antivalente
3	Tensione di alimentazione 0 V		
4	Uscita di commutazione 1 IO-Link	PNP	contatto aperto

Tabella 1			
Portata massima	50 mm	100 mm	150 mm
Diametro punto luce	4 mm	6 mm	10 mm

Fig. 1: Differenza dalla distanza di lavoro
P1KH BLUE

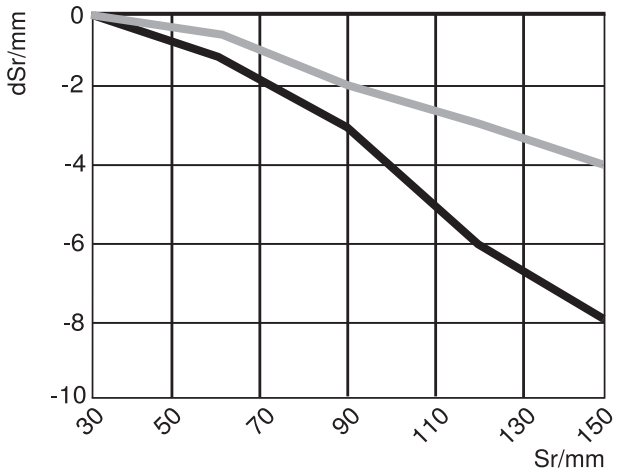

Curva caratteristica riferita al bianco, remissione 90 %

Sr = Distanza di commutazione
dSr = Variazione della distanza

nero 6 % remissione
grigio 18 % remissione