wenglor
the innovative family

Données techniques

P1KH016

Capteur réflex

à élimination d'arrière-plan électronique



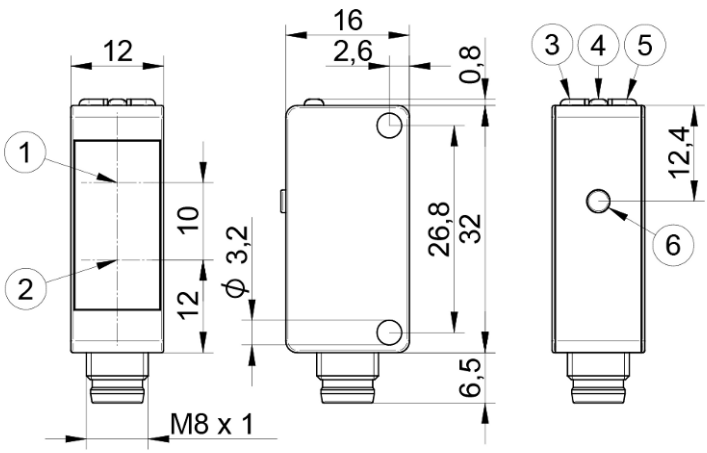

Sym-bole	Légende
1	Diode émettrice
2	Diode réceptrice
3	Affichage de l'état de commutation O1
4	LED d'alimentation
5	Affichage de l'état de commutation O2
6	Touche teach-in

FR

Dimensions en mm
Sous réserve de modifications techniques
Version 0
www.wenglor.com

Données techniques

Caractéristiques optiques	
Plage de détection	200 mm
Plage de réglage	30...200 mm
Hystérésis de commutation	< 10 %
Type de lumière	LED, rouge
Durée de vie (Tu = +25 °C)	100000 h
Lumière parasite max.	10000 Lux
Diamètre du spot lumineux	Voir tableau 1
Axe optique	Aligné
Point de commutation	Synchronisé
Principe	Triangulation

Caractéristiques électroniques	
Tension d'alimentation	15...30 V DC
Tension d'alimentation avec IO-Link	18...30 V DC
Consommation de courant (Ub = 24 V)	< 20 mA
Fréquence de commutation	100 Hz
Fréquence de commutation (1 sortie de commutation)	1000 Hz
Temps de réponse	5 ms
Temps de réponse (1 sortie de commutation)	0,5 ms
Dérive en température	< 5 %
Plage de températures	-40...60 °C
Nombre de sortie TOR	2
Chute de tension sortie TOR	< 2 V
Courant commuté sortie TOR	100 mA
Courant résiduel sortie TOR	< 50 µA
Protection contre les courts-circuits	oui
Protection contre les inversions de polarité	oui
Protection contre les surcharges	oui
Verrouillable	oui
Interface	IO-Link V1.1
Stockage de données	oui
Classe de protection	III

Caractéristiques mécaniques	
Mode de réglage	Teach-in
Boitier en matière	Plastique, ABS/PC
Indice de protection	IP67 IP68
Type de raccordement	Variante de fiche
Mode de raccordement	M8 × 1; 4-pôles
Protection de l'optique	Plastique, PMMA

Données techniques de sécurité	
MTTFd (EN ISO 13849-1)	1511,45 a

Données générales	
Contenu	1 notice de mise en service 1 capteur

Paramètres réglables	
Sortie	Push-pull NPN PNP
Circuit	Ouverture Ouverture / Fermeture Fermeture
Autres paramètres	Temporisation à la retombée Temporisation à l'excitation Mode de fonctionnement Hystérésis Point de commutation Lumière émise

Tous les autres paramètres se trouvent dans la documentation du produit.

BMECat Daten	
eCl@ss 5.1.4	27-27-09-04 Light scanner w. background masking
eCl@ss 6.x	27-27-09-04 Light scanner w. background masking
eCl@ss 7.0	27-27-09-04 Light scanner w. background masking
eCl@ss 7.1	27-27-09-04 Light scanner w. background masking
eCl@ss 8.x	27-27-09-04 Light scanner w. background masking
eCl@ss 10.0.1	27-27-09-04 Light scanner w. background masking

Illustrations techniques

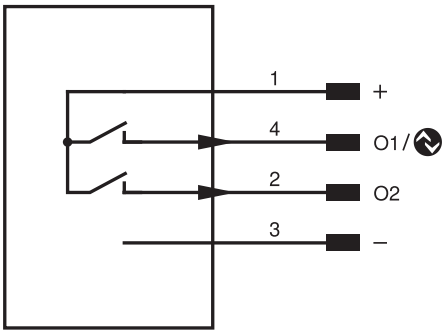

Broche	Fonction de la broche	Polarité	Circuit
1	Tension d'alimentation +		
2	Sortie TOR 2	PNP	Fermeture
3	Tension d'alimentation 0 V		
4	Sortie TOR 1 IO-Link	PNP	Fermeture

Tableau 1			
Plage de détection	30 mm	120 mm	200 mm
Diamètre du spot lumineux	9 mm	7 mm	13 mm

Fig. 1: Divergence : distance de commutation

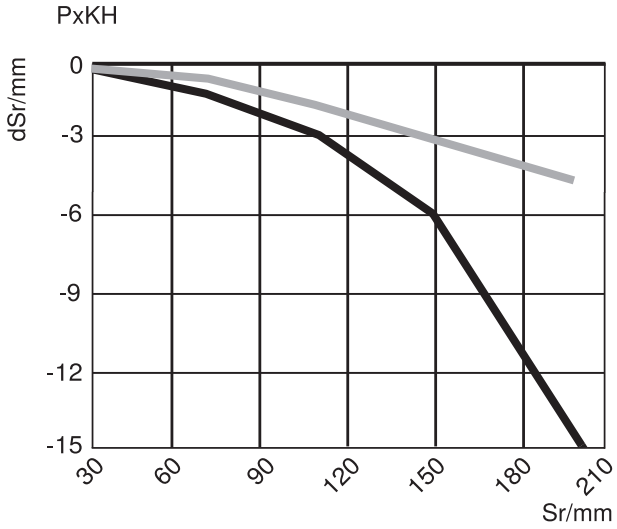

Caractéristique de mesure sur blanc, 90 % rémission

Sr = Distance de commutation

dSr = Dérive

— Noir 6 % rémission

— Gris 18 % rémission