Tasteggio diretto
con soppressione dello sfondo

OPT1506

Numero d'ordinazione

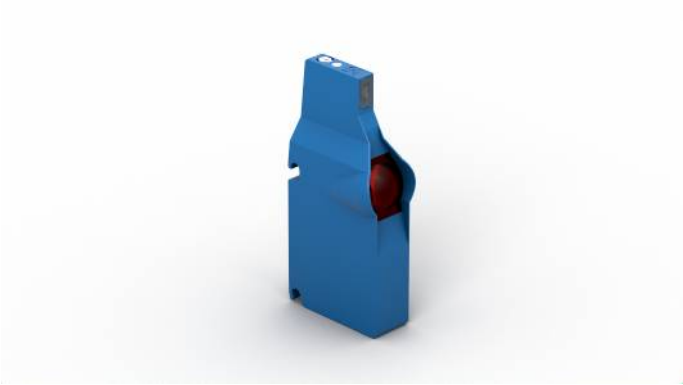

- **Montaggio rapido grazie al sistema di montaggio "Fastclip"**
- **Potenziometro graduato**
- **Prestazioni ottimizzate**
- **Sistema a risparmio energetico**

Questi sensori sono stati concepiti appositamente per l'impiego in sistemi di trasporto su rulli. Grazie alla loro particolare forma, possono essere facilmente montati tra due rulli al di sotto del livello di trasporto. La soppressione del fondo altamente precisa consente di riconoscere con certezza anche oggetti neri fino a 900 mm. Inoltre, il potenziometro graduato garantisce una regolazione rapida e semplice alla distanza desiderata. Grazie al nuovo sistema di montaggio "Fastclip" e al cablaggio veloce, i sensori sono montati e pronti all'uso in brevissimo tempo.

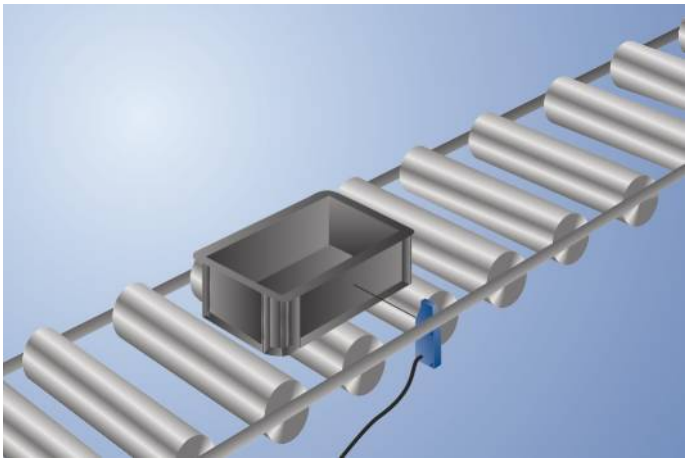

Dati tecnici

Dati ottici	
Portata	900 mm
Isteresi di commutazione	< 5 %
Tipo di luce	Luce infrarossa
Lunghezza d'onda	860 nm
Vita media (Tu = +25 °C)	100000 h
Gruppo di rischio (EN 62471)	1
Livello luce estranea	90000 Lux
Angolo ottico	3 °
Dati elettrici	
Tensione di alimentazione	12...30 V DC
Assorbimento di corrente sensore (Ub = 24 V)	< 16 mA
Frequenza di commutazione	100 Hz
Tempo di risposta	5 ms
Deriva termica	< 5 %
Fascia temperatura	-40...60 °C
Numero uscite di commutazione	1
Caduta di tensione uscita di commutazione	< 0,9 V
PNP/max. corrente di commutazione	200 mA
Protezione contro i cortocircuiti	sì
Protezione all'inversione di polarità	sì
Protezione al sovraccarico	sì
Logica	no
Classe di protezione	III
Dati meccanici	
Tipo di regolazione	Potenziometro
Materiale custodia	Plastica
Grado di protezione	IP67
Tipo di connessione	M12 × 1; 4-pin
PNP contatto chiuso	●
Schema elettrico nr.	711
Pannello n.	OP1
Nr. dei connettori idonea	2
Nr. della tecnica di fissaggio idonea	421

Prodotti aggiuntivi

Fissaggio rapido ZPTX001

PNP-NPN convertitore BG2V1P-N-2M

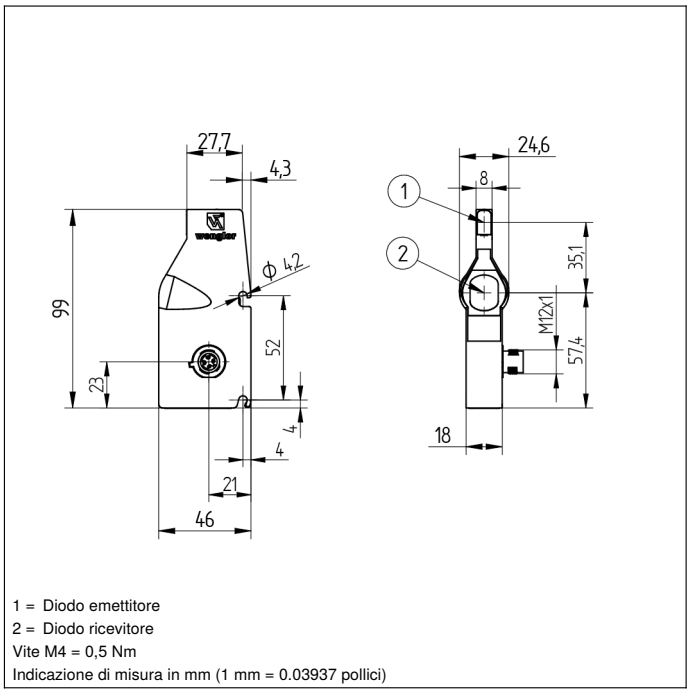

1 = Diodo emettitore
2 = Diodo ricevitore
Vite M4 = 0,5 Nm
Indicazione di misura in mm (1 mm = 0.03937 pollici)

Pannello di controllo

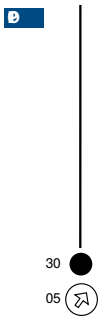

05 = Potenziometro
30 = Indicazione dello stato di commutazione/segnalazione di antimbrattamento

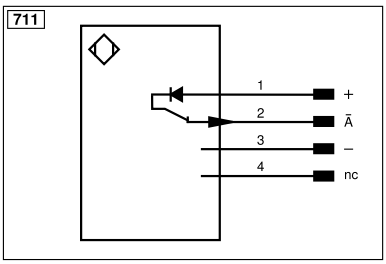

Indice					
+	Alimentazione +	nc	Non collegato	ENBRS422	Encoder B/B̄ (TTL)
–	Alimentazione 0 V	U	Ingresso test	ENA	Encoder A
~	Alimentazione AC	Ū	Ingresso test inverso	ENB	Encoder B
A	Uscita (NO)	W	Ingresso trigger	AMIN	Uscita digitale MIN
Ā	Uscita (NC)	W–	Terra per ingresso trigger	AMAX	Uscita digitale MAX
V	Antimbrattamento/errore (NO)	O	Uscita analogica	AOK	Uscita digitale OK
V̄	Antimbrattamento/errore (NC)	O–	Terra per uscita analogica	SY In	Sincronizzazione In
E	Ingresso digitale/analogico	BZ	Estrazione a blocchi	SY OUT	Sincronizzazione OUT
T	Ingresso Teach	AMV	Valvola uscita	OLT	Uscita luminosità
Z	Tempo di ritardo	a	Valvola uscita +	M	Manutenzione
S	Schermo	b	Valvola uscita 0 V	rsv	Riservata
RxD	Interfaccia ricezione	SY	Sincronizzazione	Colori cavi secondo IEC 60757	
TxD	Interfaccia emissione	SY–	Terra per sincronizzazione	BK	Nero
RDY	Pronto	E+	Ricevitore-Linea	BN	Marrone
GND	Massa	S+	Emettitore-Linea	RD	Rosso
CL	Clock	⏚	Terra	OG	Arancione
E/A	Entrata/Uscita programmabile	SnR	Riduzione della distanza di lavoro	YE	Giallo
	IO-Link	Rx+/–	Ethernet ricezione	GN	Verde
PoE	Power over Ethernet	Tx+/–	Ethernet emissione	BU	Bleu
IN	Ingresso di sicurezza	Bus	Interfaccia-Bus A(+)/B(–)	VT	Viola
OSSD	Uscita di sicurezza	La	Luce emettitore disinseribile	GY	Grigio
Signal	Uscita del segnale	Mag	Comando magnetico	WH	Bianco
BI_D+/–	GbE bidirezionale. Linea dati (A-D)	RES	Ingresso conferma	PK	Rosa
EN0 RS422	Encoder 0-Impuls 0/0̄ (TTL)	EDM	Monitoraggio contatti	GNYE	Verde Giallo
PT	Resistore di precisione in platino	ENARS422	Encoder A/Ā (TTL)		

Differenza dalla distanza di lavoro

Curva caratteristica riferita al bianco, remissione 90 %

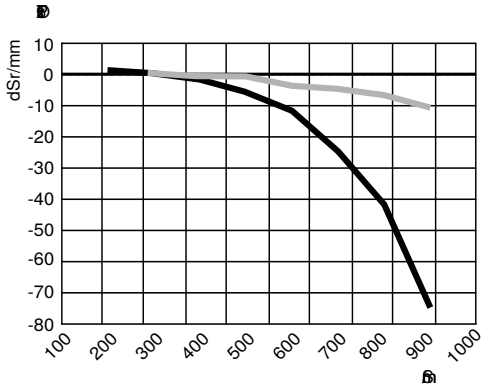

Sr = Distanza di commutazione
dSr = Variazione della distanza
nero 6 % remissione
grigio 18 % remissione

Con riserva di modifiche tecniche