wenglor
the innovative family

Dati tecnici

LW86PCV3

Barriera catarifrangente

universale



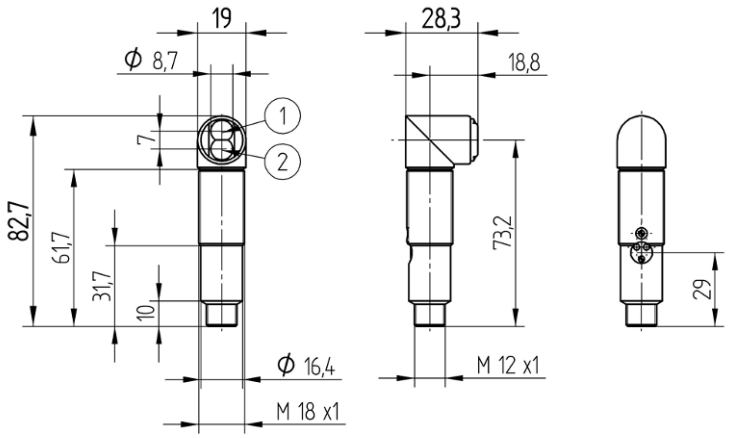

Forma	Legenda
1	Diodo emettitore
2	Diodo ricevitore
3	Commutazione contatto chiuso/contatto aperto
4	Indicatore dello stato di commutazione/segnalazione di antimbrattamento
5	Regolatore della distanza di commutazione

IT

Dimensioni in mm

Con riserva di modifiche tecniche

0

www.wenglor.com

Dati tecnici

Dati ottici	
Portata	6000 mm
Catarifrangente di riferimento/in foglio	RQ100BA
Isteresi di commutazione	< 15 %
Tipo di luce	LED, rosso
Filtro di polarizzazione	sì
Vita media (Tu = +25 °C)	100000 h
Livello luce estranea	10000 Lux
Angolo ottico	5 °
Ottica	Ottica a due lenti

Dati elettrici	
Tensione di alimentazione	10...30 V DC
Assorbimento di corrente (Ub = 24 V)	< 40 mA
Frequenza di commutazione	1 kHz
Tempo di risposta	500 µs
Deriva termica	< 10 %
Fascia temperatura	-10...60 °C
Caduta di tensione uscita di commutazione	< 2,5 V
PNP/max. corrente di commutazione	200 mA
Corrente residua uscita di commutazione	< 50 µA
Protezione contro i cortocircuiti	sì
Protezione all'inversione di polarità	sì
Protezione al sovraccarico	sì
Classe di protezione	III

Dati meccanici	
Tipo di regolazione	Potenziometro
Materiale custodia	Acciao inox, V2A (1.4305/303) Plastica, PBT
Completamente incapsulato	sì
Grado di protezione	IP67
Tipo di collegamento	Variante a spina
Tipo di connessione	M12 × 1; 4-pin

Dati tecnici di sicurezza	
MTTFd (EN ISO 13849-1)	2447,91 a

Dati generali	
Volume di consegna	1 × istruzione per la messa in funzione 1 × dado esagonale MUTTER-M18-E003 1 × sensore

Parametri impostabili	
Commutazione	contatto chiuso contatto chiuso/contatto aperto contatto aperto

Tutti gli altri parametri sono contenuti nella documentazione del prodotto.

Dati BMECat	
eCl@ss 5.1.4	27-27-09-02 Reflection light barrier
eCl@ss 6.x	27-27-09-02 Reflection light barrier
eCl@ss 7.0	27-27-09-02 Reflection light barrier
eCl@ss 7.1	27-27-09-02 Reflection light barrier
eCl@ss 8.x	27-27-09-02 Reflection light barrier
eCl@ss 10.0.1	27-27-09-02 Reflection light barrier

Illustrazioni tecniche

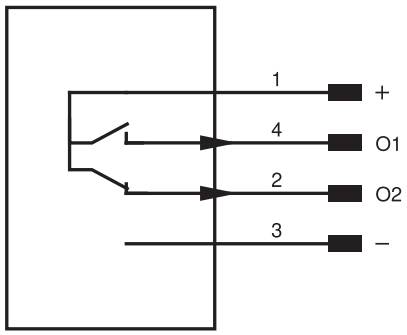

Pin	Funzione pin	Polarità	Commutazione
1	Tensione di alimentazione +		
2	Uscita antimbrattamento	PNP	contatto chiuso
3	Tensione di alimentazione 0 V		
4	Uscita di commutazione 1	PNP	contatto aperto

Dati catarifrangente	
RQ100BA	0,02...6 m
RE18040BA	0,02...3,3 m
RQ84BA	0,01...4,5 m
RR84BA	0,02...4,5 m
RE9538BA	0,02...1,5 m
RE6151BM	0,01...4,5 m
RE6151BA	0,02...2,3 m
RR50_A	0,02...4 m
RE6040BA	0,02...4 m
RE8222BA	0,01...2 m
RR34_M	0,01...2,4 m
RE3220BM	0,01...1,6 m
RE6210BM	0,01...1,6 m
RR25_M	0,02...1,6 m
RR25KP	0,02...1,4 m
RR21_M	0,01...1,6 m
ZRAE02B01	0,02...3 m

Dati catarifrangente	
ZRME01B01	0,02...1 m
ZRME03B01	0,02...2,8 m
ZRMR02K01	0,02...1,1 m
ZRMS02_01	0,01...1,5 m
RF505	0,06...1,6 m
RF255	0,06...1,2 m
RF508	0,06...1,6 m
RF258	0,06...1,2 m
ZRDF__K01	0,06...4 m

Tipo di catarifrangente, distanza di montaggio

