技术数据
LW86PCT3
镜反射传感器
通用型



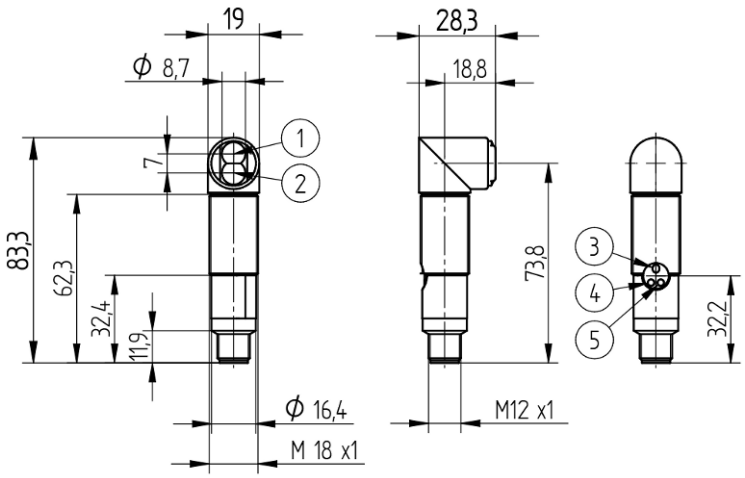

符号标识	图例
1	发送二极管
2	接收二极管
3	示教键
4	污染信息
5	切换状态指示器

ZH

尺寸单位为毫米
保留技术更改权
版本 0
www.wenglor.com

技术数据

光学数据	
作用范围	6000 mm
基准反射器/反射膜	RQ100BA
切换滞后	< 5 %
光线类型	发光二极管，红色
偏振镜	是
使用寿命(Tu = +25 °C)	100000 h
最大允许的外来光线	10000 Lux
张角	5 °
光学系统	双透镜系统

电气数据	
供电电压	10...30 V DC
电流消耗(Ub = 24 V)	< 40 mA
切换频率	2 kHz
响应时间	250 µs
吸合/脱扣时间延迟(RS-232)	0...5 s
温度偏差	< 5 %
温度范围	-25...60 °C
切换输出端压降	< 2.5 V
PNP切换输出端开关电流	200 mA
切换输出端剩余电流	< 50 µA
抗短路	是
反极性保护	是
防过载	是
可锁定	是
示教模式	NT, MT
防护等级	III

机械数据	
设置方式	示教
外壳材料	不锈钢 , V2A (1.4305/303) 塑料、PBT
完全封装	是
防护等级	IP67
接口类型	连接器规格
连接方式	M12 × 1 ; 4针

常规数据	
供货范围	1 × 调试说明 1 × 六角螺母 MUTTER-M18-E003 1 × 传感器

可调参数	
电路	常闭触点 常闭触点/常开触点 常开触点
其他参数	释放时间延时 吸合时间延时

所有其他参数都在产品文档中。

BMECat Daten	
eCl@ss 5.1.4	27-27-09-02 Reflection light barrier
eCl@ss 6.x	27-27-09-02 Reflection light barrier
eCl@ss 7.0	27-27-09-02 Reflection light barrier
eCl@ss 7.1	27-27-09-02 Reflection light barrier
eCl@ss 8.x	27-27-09-02 Reflection light barrier
eCl@ss 10.0.1	27-27-09-02 Reflection light barrier

技术图表

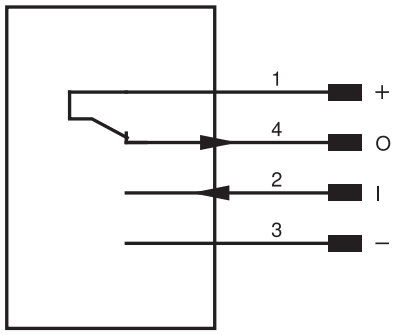

引脚	引脚功能	极性	电路
1	电源电压 +		
2	示教输入端	High activ	
3	供电电压 0 V		
4	开关量输出端	PNP	常闭触点

反射器数据	
RQ100BA	0.02...6 m
RE18040BA	0.02...3.3 m
RQ84BA	0.01...4.5 m
RR84BA	0.02...4.5 m
RE9538BA	0.02...1.5 m
RE6151BM	0.01...4.5 m
RE6151BA	0.02...2.3 m
RR50_A	0.02...4 m
RE6040BA	0.02...4 m
RE8222BA	0.01...2 m
RR34_M	0.01...2.4 m
RE3220BM	0.01...1.6 m
RE6210BM	0.01...1.6 m
RR25_M	0.02...1.6 m
RR25KP	0.02...1.4 m

反射器数据	
RR21_M	0.01...1.6 m
ZRAE02B01	0.02...3 m
ZRME01B01	0.02...1 m
ZRME03B01	0.02...2.8 m
ZRMR02K01	0.02...1.1 m
ZRMS02_01	0.01...1.5 m
RF505	0.06...1.6 m
RF255	0.06...1.2 m
RF508	0.06...1.6 m
RF258	0.06...1.2 m
ZRDF__K01	0.06...4 m

反射器型号，安装间距

