Cavo a fibre ottiche in plastica
principio di tasteggio

K19

Numero d'ordinazione

- **Le fibre possono essere accorciate con l'ausilio dell'apposito utensile**
- **Particolarmente andatta per applicazioni con poche possibilità di spazio**

Dati tecnici

Dati ottici	
Diametro dell'anima della fibra	1 mm
Anima della fibra	PMMA
Fibra	Indice del passo
Distribuzione delle fibre	Disposizione parallela
Portata con sensori tipo	160 mm
Angolo ottico	55 °
Dati meccanici	
Fascia temperatura	-40...85 °C
Raggio di curvatura	20 mm
Lunghezza fibre ottiche	2 m
Materiale del rivestimento	PE (nero)
Materiale del terminale	Alluminio
Diametro rivestimento	2,2 mm
Uscita luce	diritto

I cavi a fibre ottiche in plastica sono molto flessibili e sono adatti all'uso in spazi ristretti. Le fibre ottiche sono fornite con una lunghezza standard di 2 m. Lunghezze speciali fino a 50 m. L'utente può accorciare le fibre ottiche con l'apposito dispositivo di taglio Z0015.

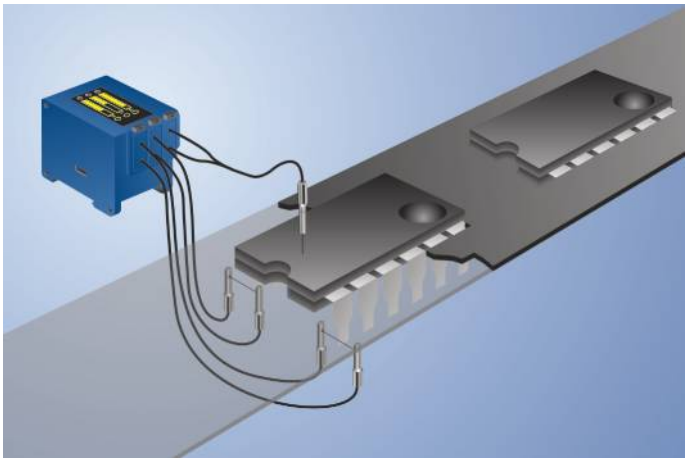

K19

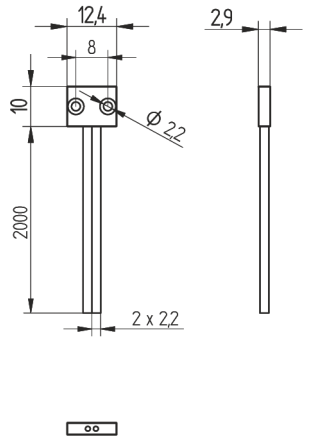

Indicazione di misura in mm (1 mm = 0.03937 pollici)

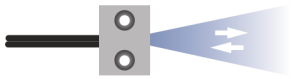

Con riserva di modifiche tecniche