Teknik Veriler

BSM8NB
Montaj Kelepçesi

M8 × 1 için



RoHS

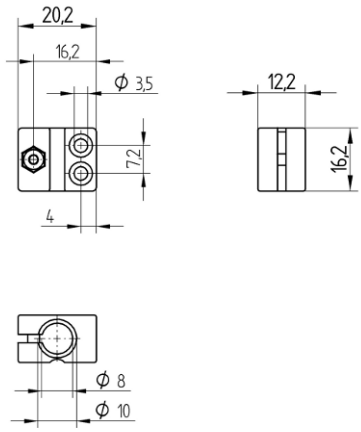

TR

Ölçüler mm cinsindendir
Teknik değişiklikler saklıdır
Sürüm 0
www.wenglor.com

Teknik Veriler

Mekanik veriler	
Materyal	Plastik, PA
Montaj şekli	Çıkık kafa

Genel veriler	
Teslimat kapsamı	1 × Montaj konsolu
Paketleme birimi	1 adet
Kullanım	diş dizaynı için