wenglor
the innovative family

Datos técnicos

BSM8NB

Brida de sujeción

para M8 × 1



RoHS

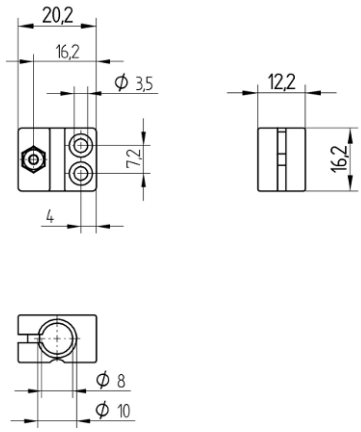

ES

Dimensiones en mm
Sujeto a cambios técnicos
Versión 0
www.wenglor.com

Datos técnicos

Datos mecánicos	
Material	Plástico, PA
Montaje	no enrasado

Datos generales	
Volumen de entrega	1 brida de montaje
Unidad de embalaje	1 Pieza
Uso	para modelo con rosca