Dati tecnici

BSM8NB

Fascetta di montaggio

per M8 × 1



RoHS

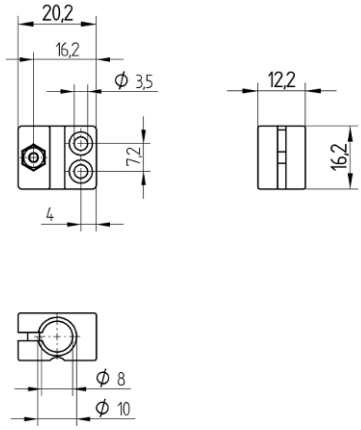

IT

Dimensioni in mm

Con riserva di modifiche tecniche

0

www.wenglor.com

Dati tecnici

Dati meccanici	
Materiale	Plastica, PA
Montaggio	non schermato

Dati generali	
Volume di consegna	1 × giunto di fissaggio
Unità di imballaggio	1 Pezzi
Utilizzo	per forma della filettatura