Données techniques

BSM8NB

Bride de fixation

pour M8 × 1



RoHS

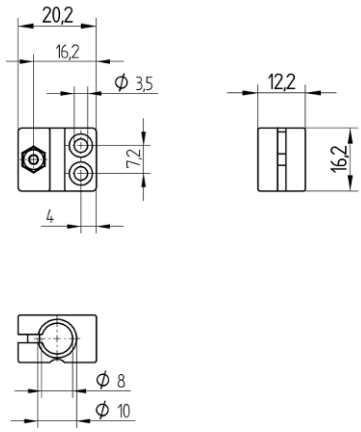

FR

Dimensions en mm

Sous réserve de modifications techniques

Version 0

www.wenglor.com

Données techniques

Caractéristiques mécaniques	
Matière	Plastique, PA
Type de montage	non noyable

Données générales	
Contenu	1 collier de fixation
Unité d'emballage	1 Pièce
Utilisation	pour boîtier fileté