Technische Daten

BSM8NB
Befestigungsschelle

für M8 × 1



RoHS

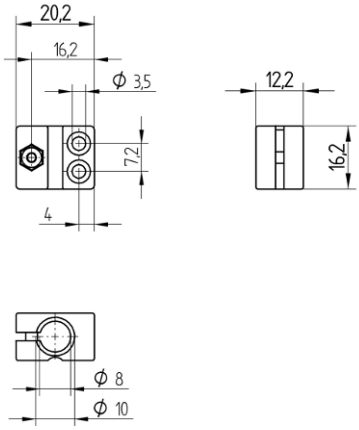

DE

Maßangaben in mm
Technische Änderungen vorbehalten
Version 0
www.wenglor.com

Technische Daten

Mechanische Daten	
Material	Kunststoff, PA
Einbauart	nicht bündig

Allgemeine Daten	
Lieferumfang	1 × Befestigungschelle
Verpackungseinheit	1 Stück
Verwendung	für Gewindebauform