技术数据
BSM5NB
紧固夹
适用于M5 × 0.5



RoHS

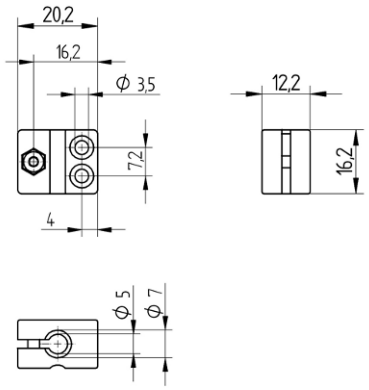

ZH

尺寸单位为毫米
保留技术更改权
版本 0
www.wenglor.com

技术数据

机械数据	
材料	塑料
装配类型	未齐平

常规数据	
供货范围	1 × 紧固夹
包装箱	1件
应用	适用于螺纹结构