wenglor
the innovative family

Dati tecnici

BSM5NB

Fascetta di montaggio

per M5 × 0,5



RoHS

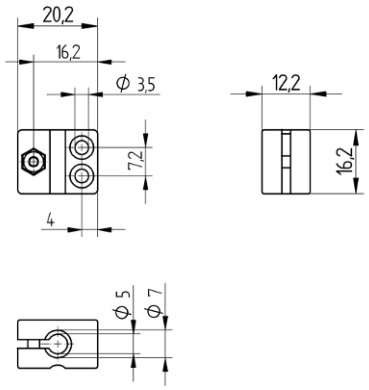

IT

Dimensioni in mm
Con riserva di modifiche tecniche
0
www.wenglor.com

Dati tecnici

Dati meccanici	
Materiale	Plastica
Montaggio	non schermato

Dati generali	
Volume di consegna	1 × giunto di fissaggio
Unità di imballaggio	1 Pezzi
Utilizzo	per forma della filettatura