Lettore di codici 1D/2D

C5KC002

Numero d'ordinazione

- **Funzione automatica tramite tasto**
- **Illuminazione integrata tramite LED**
- **Link Web**
- **Ricostruzione codici integrata**

Dati tecnici

Dati ottici	
Densità di codice a barre	High density
Risoluzione	1280 × 960 Pixel
Risoluzione	1,2 MP
Distanza focale	7,7 mm
Dimensione Pixel	3,75 × 3,75 µm
Tipo di luce	Luce rossa
Lunghezza d'onda	617 nm
Vita media (Tu = +25 °C)	50000 h
Condizioni ambientali	
Fascia temperatura	0...40 °C
Dati elettrici	
Tensione di alimentazione	5 V DC
Assorbimento di corrente (Ub = 24 V)	600 mA
Scan rate	10 scan/sec
Uscita di commutazione	TTL
Numero uscite di commutazione	3
Max. corrente di commutazione	< 100 mA
Protezione all'inversione di polarità	sì
Interfaccia	USB/RS-232
Ingresso trigger	Accoppiatore ottico
Ingresso segnale	Accoppiatore ottico
Numero di ingressi di segnale	3
Dati meccanici	
Materiale custodia	Alluminio, anodizzato
Protezione dell'ottica	Plastica, PMMA
Grado di protezione	IP54
Tipo di contenitore UL	1
Tipo di connessione	SubD 15-pin
Distanza minima dall'oggetto	50 mm
Tabella dei collegamenti n.	58
Pannello n.	A24
Nr. dei connettori idonea	74
Nr. della tecnica di fissaggio idonea	430

Questi scanner per codici 2D si prestano soprattutto per scansioni omnidirezionali di codici 1D e 2D.
E' possibile leggere i seguenti codici:
Codici 1D: Code39, Code93, Code128, UPC/EAN, BC412, Interleaved 2 of 5, Codabar, Postal Codes
Codici 2D: DataMatrix ECC 0...200, PDF417, Micro PDF417, QR Code, Micro QR Code, Aztec Code, GS1 Databar, Dot Code
Ulteriori codici a richiesta.

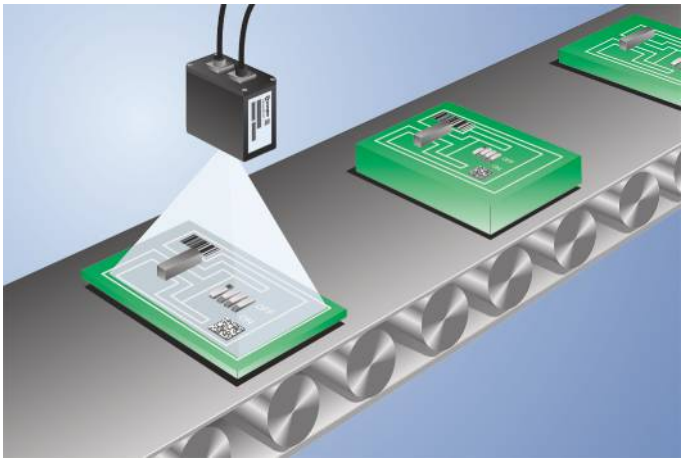

Prodotti aggiuntivi

- Box di collegamento AB-0003-1
- Cavo interfaccia ZDNV007
- Custodia di protezione ZSV-0x-01
- Diffusore
- Riflettore passivo ZNNG028
- Software

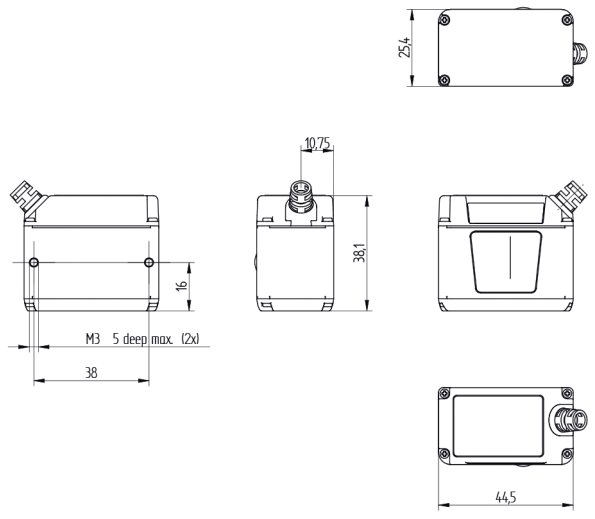

Indicazione di misura in mm (1 mm = 0.03937 pollici)

Pannello di controllo

A24

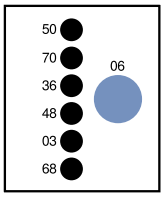

03 = Segnalazione di errore
06 = Tasto Teach
36 = Segnalazione del modo di funzionamento
48 = Stato stazione
50 = Lettura buona
68 = LED di alimentazione
70 = Run/Trigger

Distanza oggetto	Max. Campo visivo	Risoluzione min.	Campo di lettura	
50	36,5 × 27,4 mm		1D	2D
64	46,0 × 34,5 mm	0,050 mm	45...62 mm	–
81	57,2 × 42,9 mm	0,084 mm	45...107 mm	45...56 mm
102	71,4 × 53,6 mm	0,127 mm	45...165 mm	45...88 mm
133	90,5 × 67,9 mm	0,190 mm	45...252 mm	45...135 mm
190	127,0 × 95,3 mm	0,254 mm	45...300 mm	45...182 mm
300	198,4 × 148,8 mm	0,381 mm	45...300 mm	45...280 mm