技术数据
BS3
紧固夹
适用于Ø 8 mm



RoHS

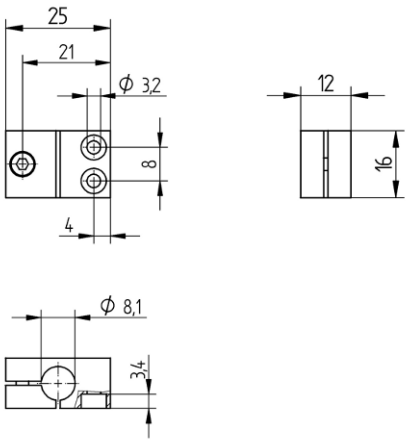

ZH

尺寸单位为毫米
保留技术更改权
版本 0
www.wenglor.com

技术数据

机械数据	
材料	黄铜，镀镍
装配类型	齐平 未齐平 几乎齐平

常规数据	
供货范围	1 × 紧固夹
包装箱	1件
应用	适用于圆形结构