wenglor
the innovative family

Teknik Veriler

BS3
Montaj Kelepçesi

Ø8 mm için



RoHS

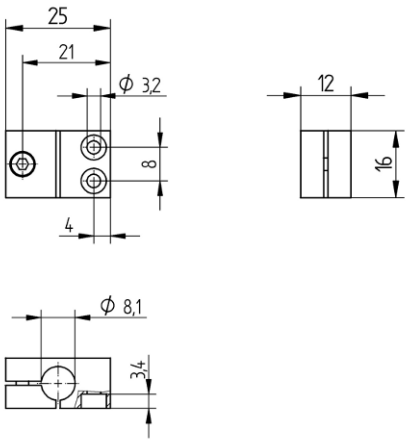

TR

Ölçüler mm cinsindendir
Teknik değişiklikler saklıdır
Sürüm 0
www.wenglor.com

Teknik Veriler

Mekanik veriler	
Materyal	Pirinç, nikel kaplı
Montaj şekli	Düz kafa Çıkık kafa Yarı çıkık kafa

Genel veriler	
Teslimat kapsamı	1 × Montaj konsolu
Paketleme birimi	1 adet
Kullanım	yuvarlak dizayn için