wenglor
the innovative family

Dati tecnici

BS3

Fascetta di montaggio

per Ø 8 mm



RoHS

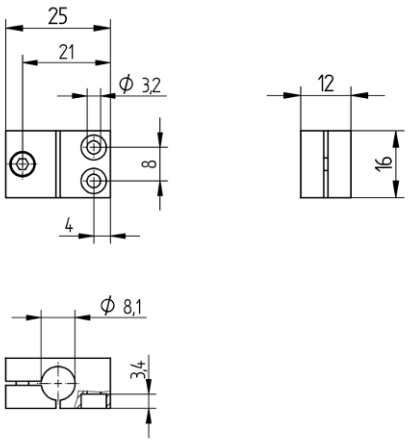

IT

Dimensioni in mm
Con riserva di modifiche tecniche
0
www.wenglor.com

Dati tecnici

Dati meccanici	
Materiale	Ottone, nichelato
Montaggio	schermato non schermato parz. schermato

Dati generali	
Volume di consegna	1 × giunto di fissaggio
Unità di imballaggio	1 Pezzi
Utilizzo	per forme rotonde