# Lecteur de codes 1D/2D

## C5PC005

Référence

**Industrial**Ethernet

- **Eclairage de la cible par LED intégrées**
- **Fonction apprentissage**
- **PROFINET et EtherNet/IP™**
- **Reconstruction de code intégrée**
- **WebLink**

Les lecteurs de codes barres 2D permettent de scanner des codes 2D mais également des codes 1D dans toutes les directions.
Les codes suivants sont reconnaissables :
Codes 1D : Code39, Code93, Code128, UPC / EAN, BC412, I2 of 5, Codabar, Postal Codes
Codes 2D : DataMatrix ECC 0...200, PDF417, Micro PDF417, QR Code, Micro QR Code, Aztec Code, GS1 Databar, DotCode.
Autres codes sur demande.

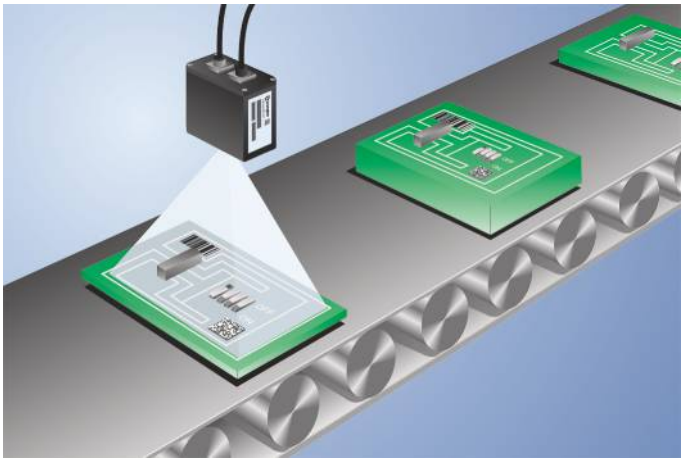

## Données techniques

| | |
|---|---|
| **Caractéristiques optiques** | |
| Densité de code barres | Haute densité |
| Résolution | 752 × 480 Pixel |
| Type de lumière | Lumière rouge |
| Longueur d'onde | 617 nm |
| Durée de vie (Tu = +25 °C) | 50000 h |
| Résolution minimale | 0,08 mm |
| **Caractéristiques électroniques** | |
| Tension d'alimentation | 5...30 V DC |
| Consommation de courant (Ub = 24 V) | 150 mA |
| Taux de lecture | 60 scans/s |
| Plage de températures | 0...45 °C |
| Sortie TOR | Optocoupleur |
| Nombre de sortie TOR | 3 |
| Courant commuté sortie TOR | 100 mA |
| Protection contre les inversions de polarité | oui |
| Interface | RS-232/Ethernet |
| Entrée de déclenchement | Optocoupleur |
| Entrée signal | Optocoupleur |
| Nombre d'entrées signal | 3 |
| **Caractéristiques mécaniques** | |
| Mode de réglage | Ethernet |
| Boitier en matière | Métal |
| Poids | 68 g |
| Indice de protection | IP65 |
| Mode de raccordement | M12 × 1; 12-pôles |
| Raccordement Ethernet | M12 × 1; 8-pôles |
| Commutable entre contact ouverture/fermeture PNP | ● |
| Commutable entre contact ouverture/fermeture NPN | ● |
| Ethernet | ● |
| PROFINET-I/O, CC-B | ● |
| EtherNet/IP™ | ● |
| Tableau de raccordement N° | 39 |
| Panneau de commande N° | A24 |
| Référence connectique appropriée | 87 |
| Fixation appropriée | 430 |

## Produits complémentaires

- Boîtier de protection ZSV-0x-01
- Câble de connexion ZC4G002
- Câble de connexion ZC4G003
- Câble de connexion ZCYV00x
- Câble de connexion ZDCG005
- Diffuseur ZNNG030
- Filtre de polarisation ZNNG031
- Logiciel
- Miroir de renvoi ZNNG028
- Vitre de remplacement ZNNG029

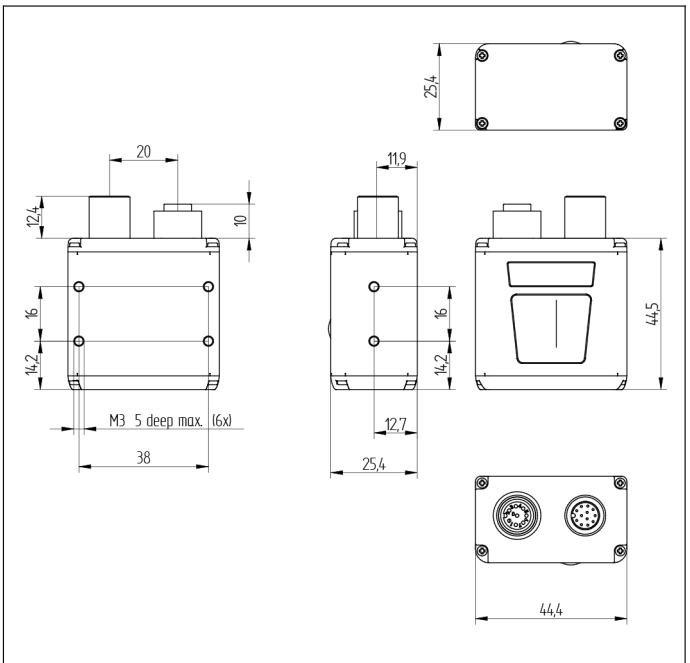

Mesures en mm (1 mm = 0.03937 Inch)

## Panneau

A24

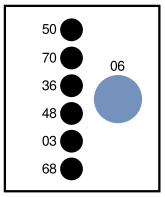


03 = Signalisation de la sortie défaut
06 = Touche apprentissage
36 = Signalation du mode
48 = Etat du réseau
50 = Code-barre reconnu
68 = Affichage de la tension d'alimentation
70 = Run / Trigger

| Distance de l'objet | Champ de vision maximale |
|---|---|
| 50 | 33,5 × 21,5 mm |
| 64 | 42,0 × 26,5 mm |
| 81 | 52,5 × 33,0 mm |
| 102 | 65,0 × 41,0 mm |
| 133 | 84,5 × 53,5 mm |
| 190 | 119,5 × 75,0 mm |
| 300 | 187,0 × 117,0 mm |

| Résolution minimale | Distance de lecture | |
|---|---|---|
| | 1D | 2D |
| 0,084 mm | 45...64 mm | — |
| 0,127 mm | 45...102 mm | 45…52 mm |
| 0,190 mm | 45...156 mm | 45…82 mm |
| 0,254 mm | 45...210 mm | 45…112 mm |
| 0,381 mm | 45...300 mm | 45...170 mm |
| 0,508 mm | 45...300 mm | 45...230 mm |

Informations techniques succeptibles d'être modifiées