wenglor
the innovative family

Teknik Veriler

BSD6-5NB
Montaj Kelepçesi

Ø6,5 mm için



RoHS

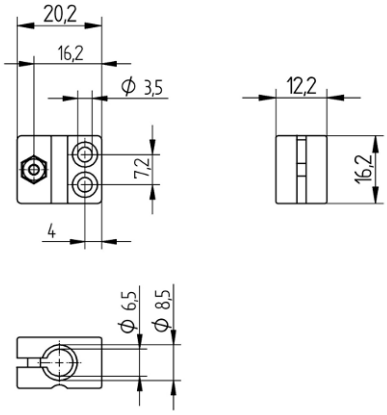

TR

Ölçüler mm cinsindendir
Teknik değişiklikler saklıdır
Sürüm 0
www.wenglor.com

Teknik Veriler

Mekanik veriler	
Materyal	Plastik
Montaj şekli	Düz kafa Çıkık kafa

Genel veriler	
Teslimat kapsamı	1 × Montaj konsolu
Paketleme birimi	1 adet
Kullanım	yuvarlak dizayn için