wenglor
the innovative family

Dati tecnici

BSD6-5NB

Fascetta di montaggio

per Ø 6,5 mm



RoHS

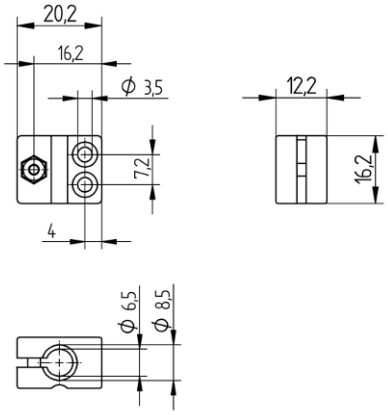

IT

Dimensioni in mm
Con riserva di modifiche tecniche
0
www.wenglor.com

Dati tecnici

Dati meccanici	
Materiale	Plastica
Montaggio	schermato non schermato

Dati generali	
Volume di consegna	1 × giunto di fissaggio
Unità di imballaggio	1 Pezzi
Utilizzo	per forme rotonde